งบประมาณปี พ.ศ.๒๕๖๒

ศูนย์สร้างและบูรณะสะพานที่ ๒ (ขอนแก่น)

นายช่างโครงการฯ นายบุญเยี่ยม แสนพล นายช่างโยธาชำนาญงาน

ข้อมูล วันที่ 8 พฤษภาคม 2562

๑. กิจกรรมก่อสร้าง ปรับปรุง สะพานและอาคารระบายน้ำ ปี ๒๕๖๒

1.1 ขยายความกว้างสะพาน คสล.

ทางหลวงหมายเลข 2116 ตอน โพนทอง - ห้วยคล้อ ที่ กม.75+535

วงเงินงบประมาณ 15,000,000.00 บาท นายช่างโครงการฯ นายบุญเยี่ยม แสนพล นายช่างโยธาชำนาญงาน

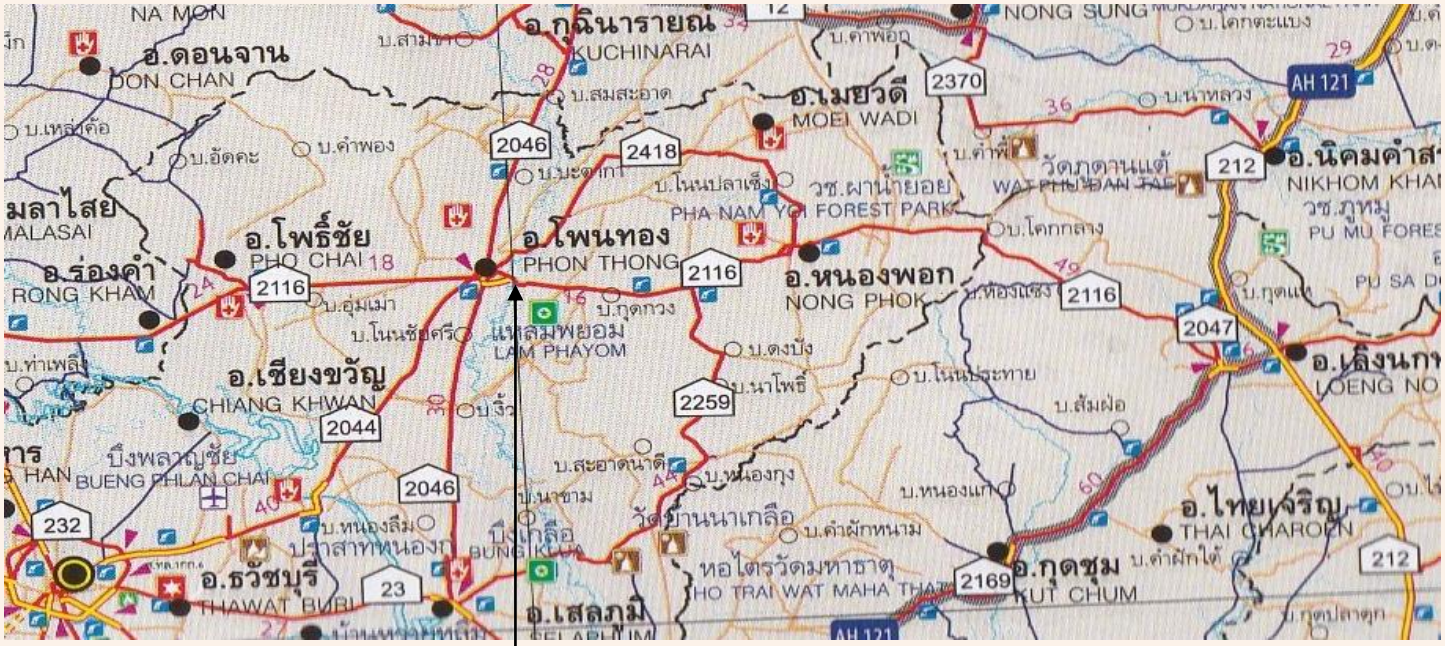

จุดดำเนินการ ที่ กม.75+535
บ.เกษตร ต.แวง อ.โพนทอง จ.ร้อยเอ็ด

กรมทางหลวง

ศูนย์สร้างและบูรณะสะพานที่ ๒ (ขอนแก่น)

แบบแปลนและรูปตัด

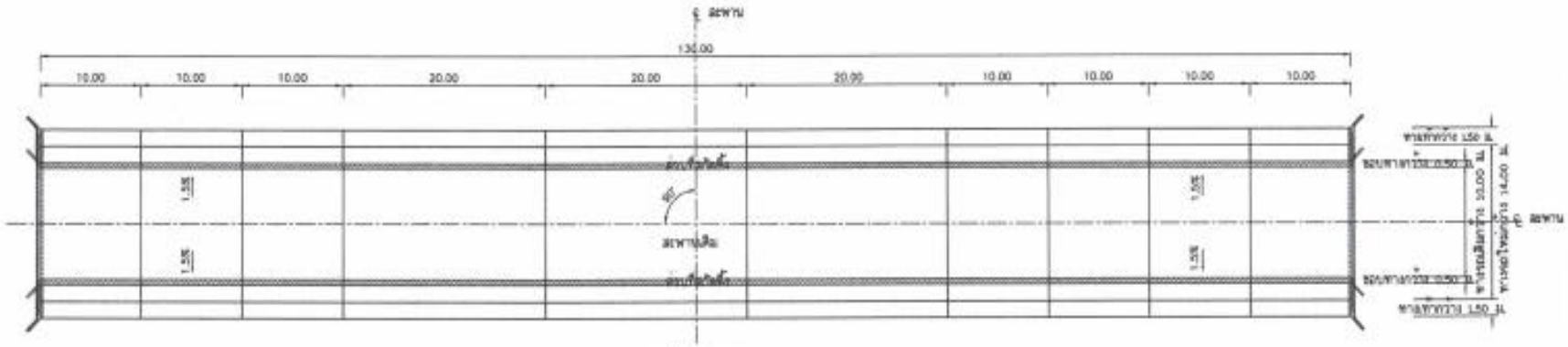

แปลนสะพาน

มาตราส่วน 1:500

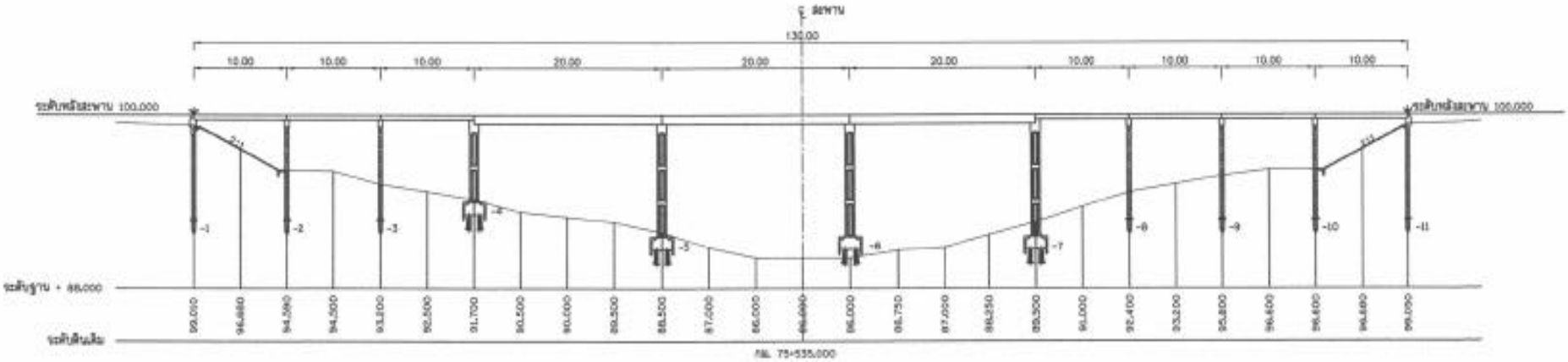

รูปตัด ℄ แนวทาง

มาตราส่วน 1:500

กรมทางหลวง

ศูนย์สร้างและบูรณะสะพานที่ ๒ (ขอนแก่น)

แบบแปลนและรูปตัด

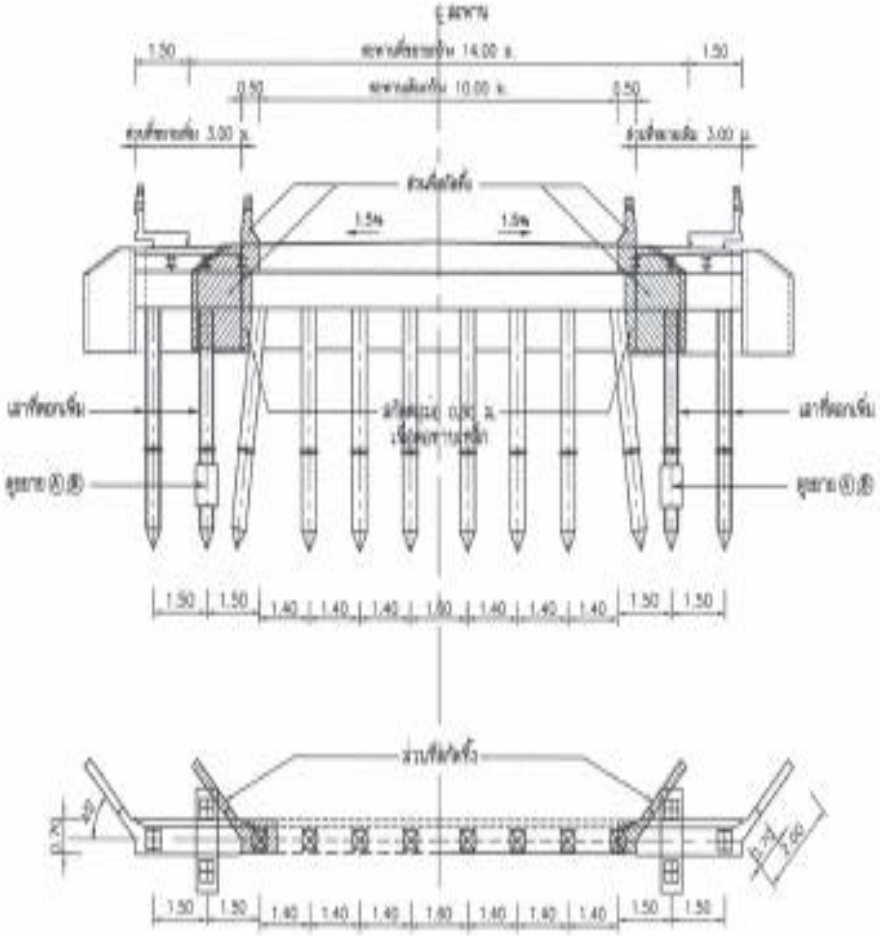

รูปตัดสะพานตอนเริ่ม ช่วง 10.00 ม.

มาตราส่วน 1:100

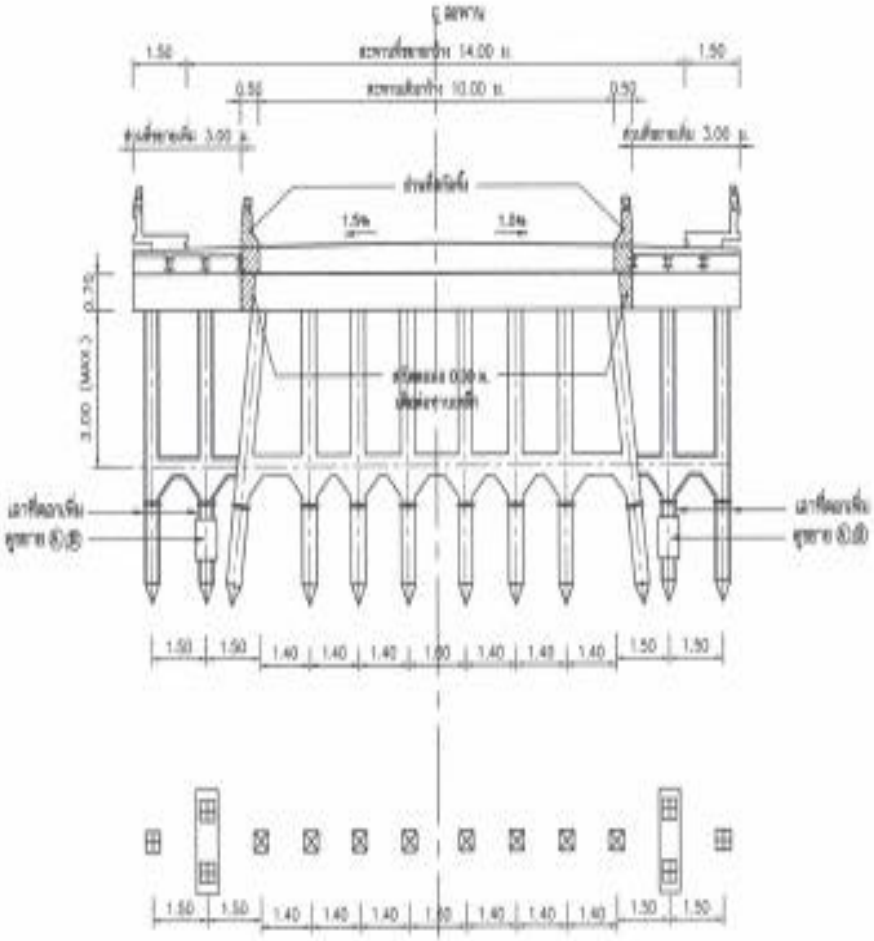

รูปตัดสะพานตอนกลาง ช่วง 10.00 ม.

มาตราส่วน 1:100

กรมทางหลวง

ศูนย์สร้างและบูรณะสะพานที่ ๒ (ขอนแก่น)

แบบแปลนและรูปตัด

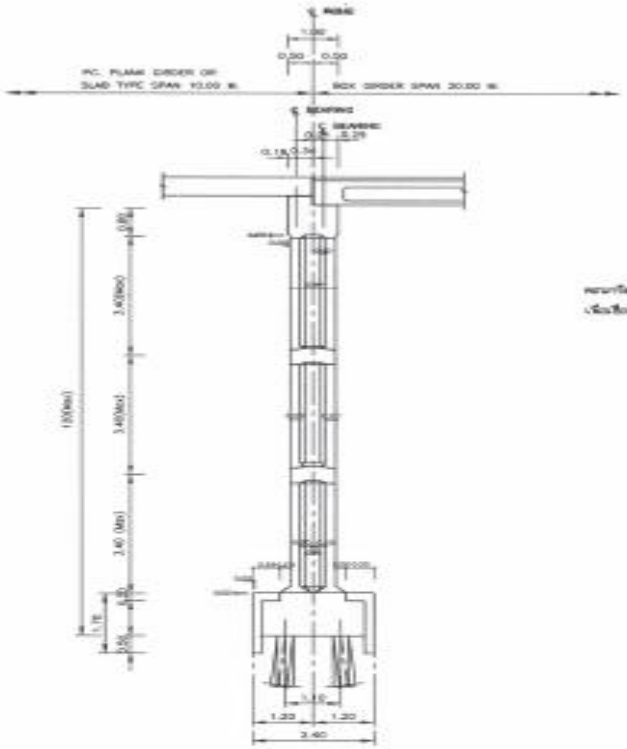

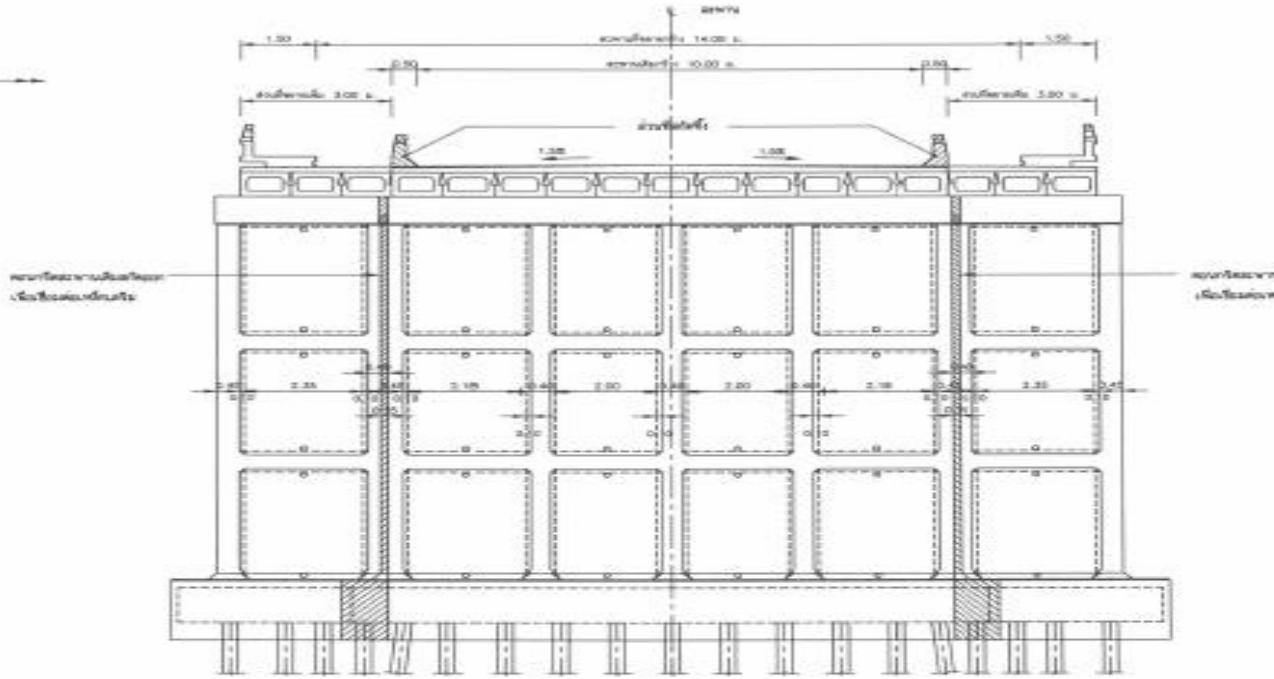

รูปตัดสะพานตอนต่อช่วง 20.00 ม.

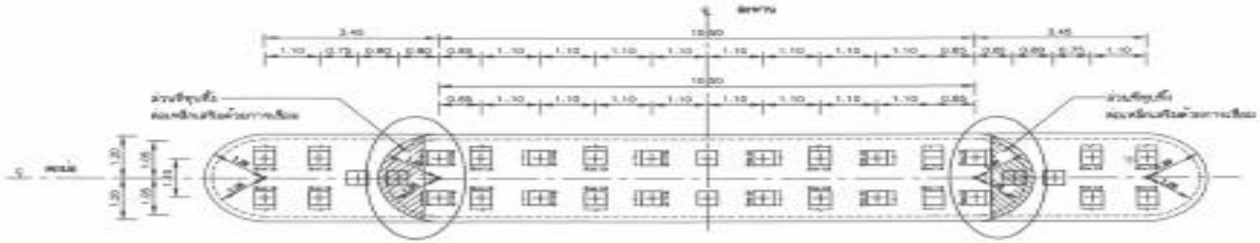

รูปแปลนสะพานช่วง 20.00 ม.

สภาพปัจจุบันสะพาน

ผลงาน 90.00%

กรมทางหลวง

ศูนย์สร้างและบูรณะสะพานที่ ๒ (ขอนแก่น)

งบประมาณ 2562

๑. กิจกรรมก่อสร้าง ปรับปรุง สะพานและอาคารระบายน้ำ ปี ๒๕๖๒

1.2 ขยายความกว้างสะพาน คสล.

ทางหลวงหมายเลข 2135 ตอน ดอนใหญ่ - หนามแท่ง ที่ กม.2+822

วงเงินงบประมาณ 6,800,000.00 บาท นายช่างโครงการฯ นายบุญเยี่ยม แสนพล นายช่างโยธาชำนาญงาน

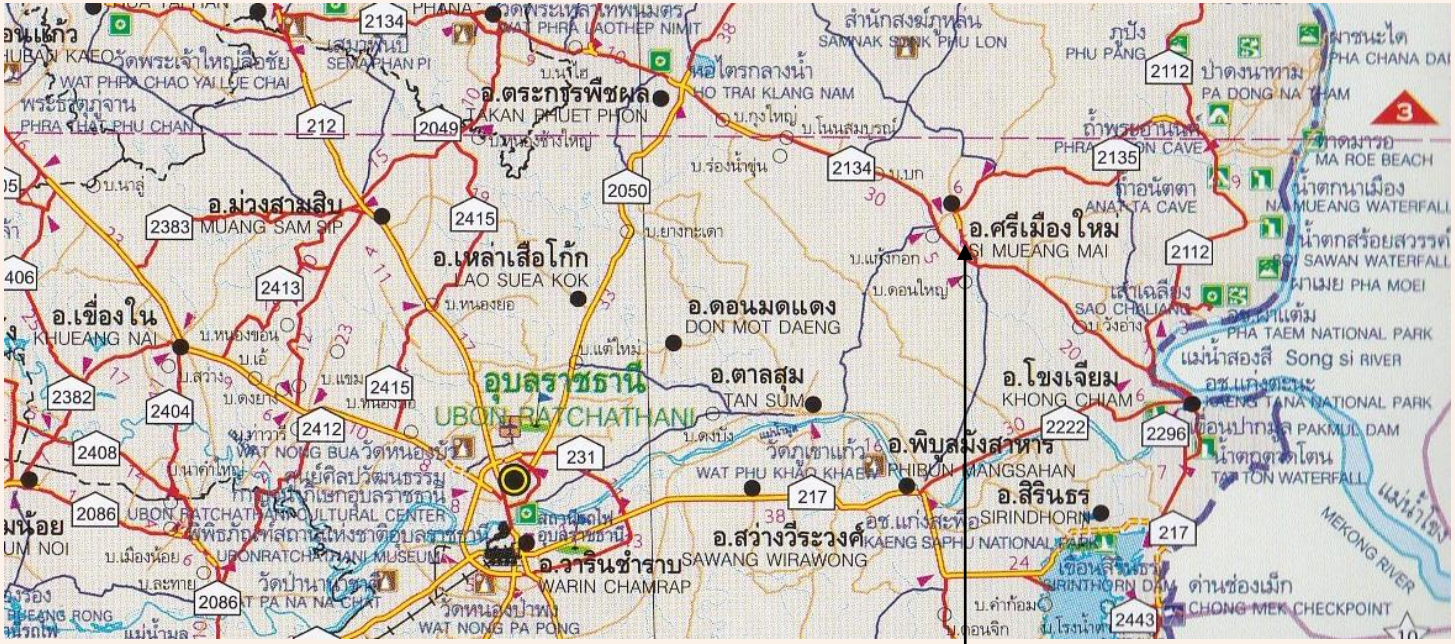

จุดดำเนินการ ที่ กม.2+822

บ.ซ่อมบ่อหล่น ต.นาคำ อ.ศรีเมืองใหม่ จ.อุบลราชธานี

กรมทางหลวง

ศูนย์สร้างและบูรณะสะพานที่ ๒ (ขอนแก่น)

แบบแปลนและรูปตัด

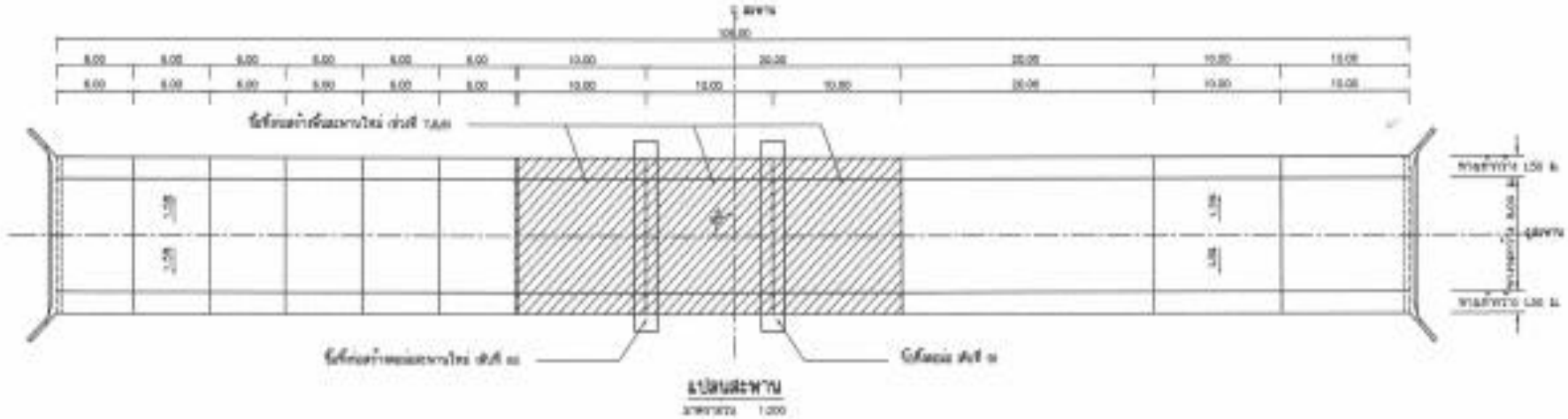

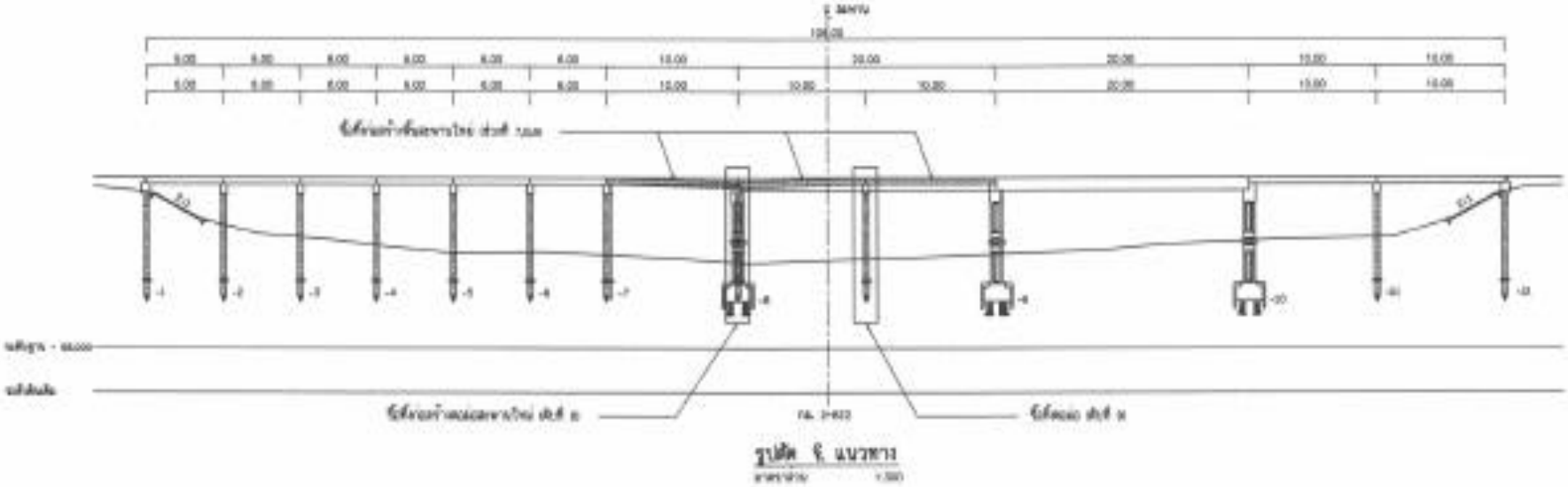

แบบแปลนและรูปตัด

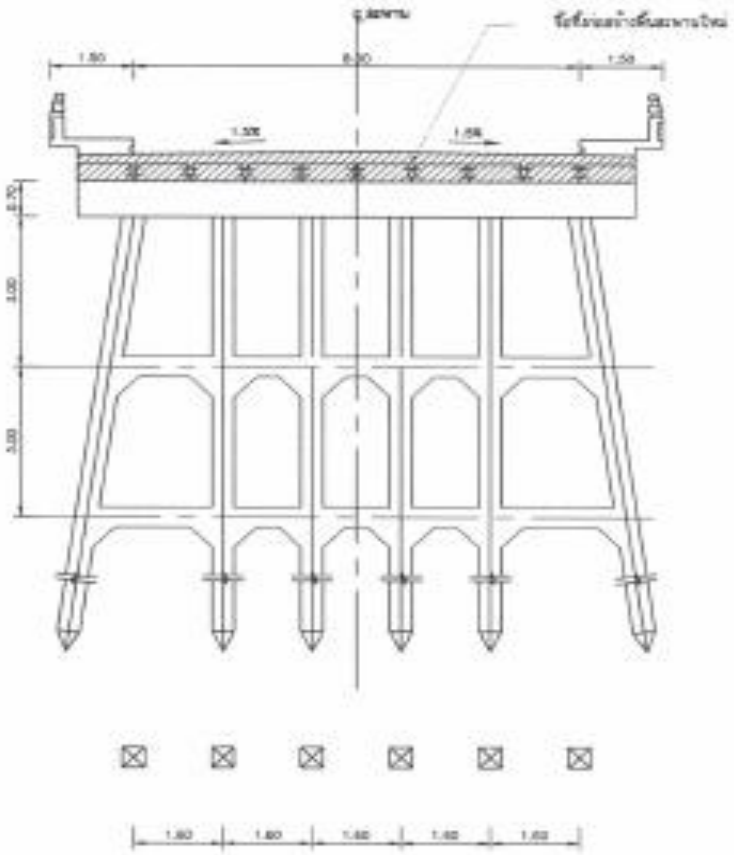

รูปตัดสะพานตอม่อกลาง ช่วง 10.00 ม.

มาตราส่วน 1:150

หมายเหตุ

๑. ความยาวของตอม่อกลาง กรณีช่วง สะพานช่วง 10.00 ม. ให้มีความยาวไม่น้อยกว่า 30 ซม.

๒. เสาเข็มตั้งในตอม่อกลางจะต้องให้ตอกเป็นมาตราน ตำแหน่งเสาเข็ม ให้เป็นไปตามที่กำหนดไว้ในแบบ

แบบแปลนและรูปตัด

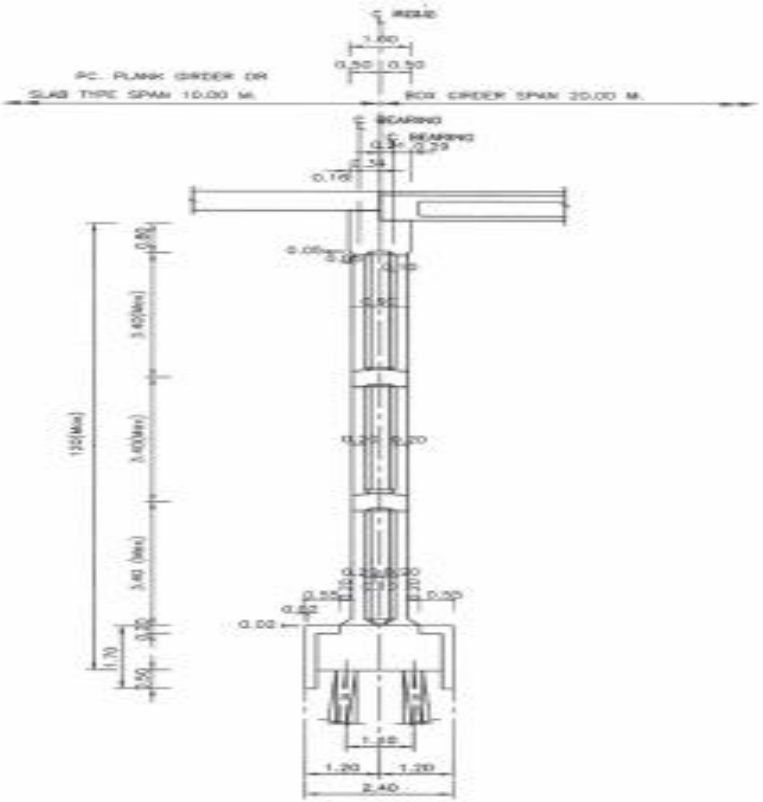

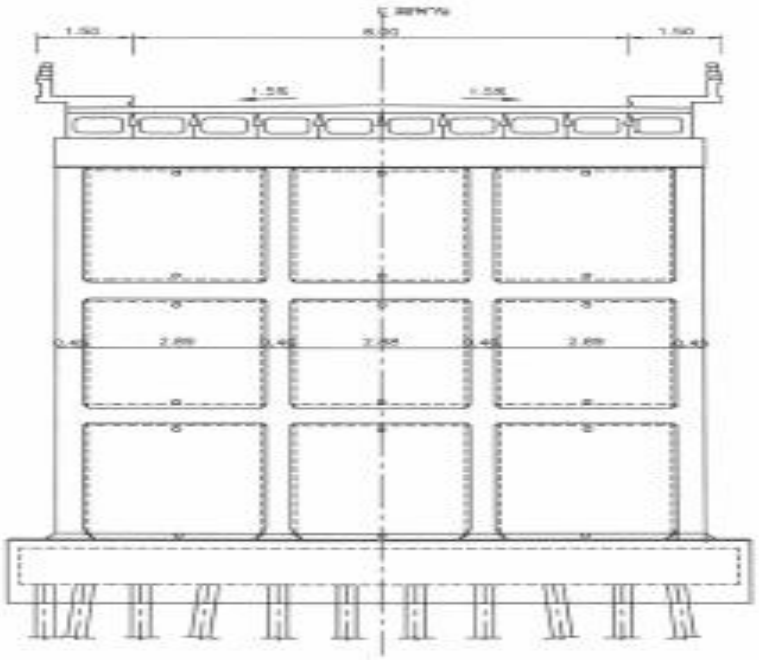

รูปตัดสะพานตอม่อกลาง ช่วง 20.00ม.

มาตราส่วน 1:125

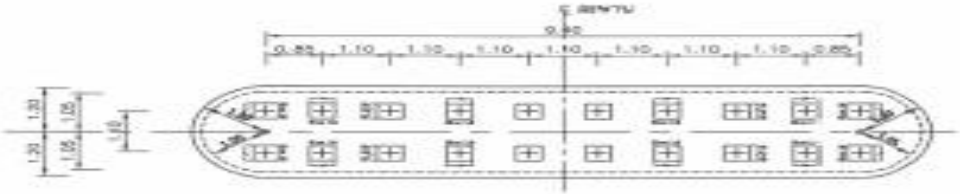

แปลนเสาเข็ม ช่วง 20.00ม.

มาตราส่วน 1:125

สภาพปัจจุบันสะพาน

ผลงาน 100 %

๑. กิจกรรมก่อสร้าง ปรับปรุง สะพานและอาคารระบายน้ำ ปี ๒๕๖๒

1.3 ขยายความกว้างสะพาน คสล.

ทางหลวงหมายเลข 202 ตอน สะพานคลองลำเซ - ปทุมราชวงศา ที่ กม.312+025.420 และ กม.312+832

วงเงินงบประมาณ 8,000,000.00 บาท นายช่างโครงการฯ นายบุญเยี่ยม แสนพล นายช่างโยธาชำนาญงาน

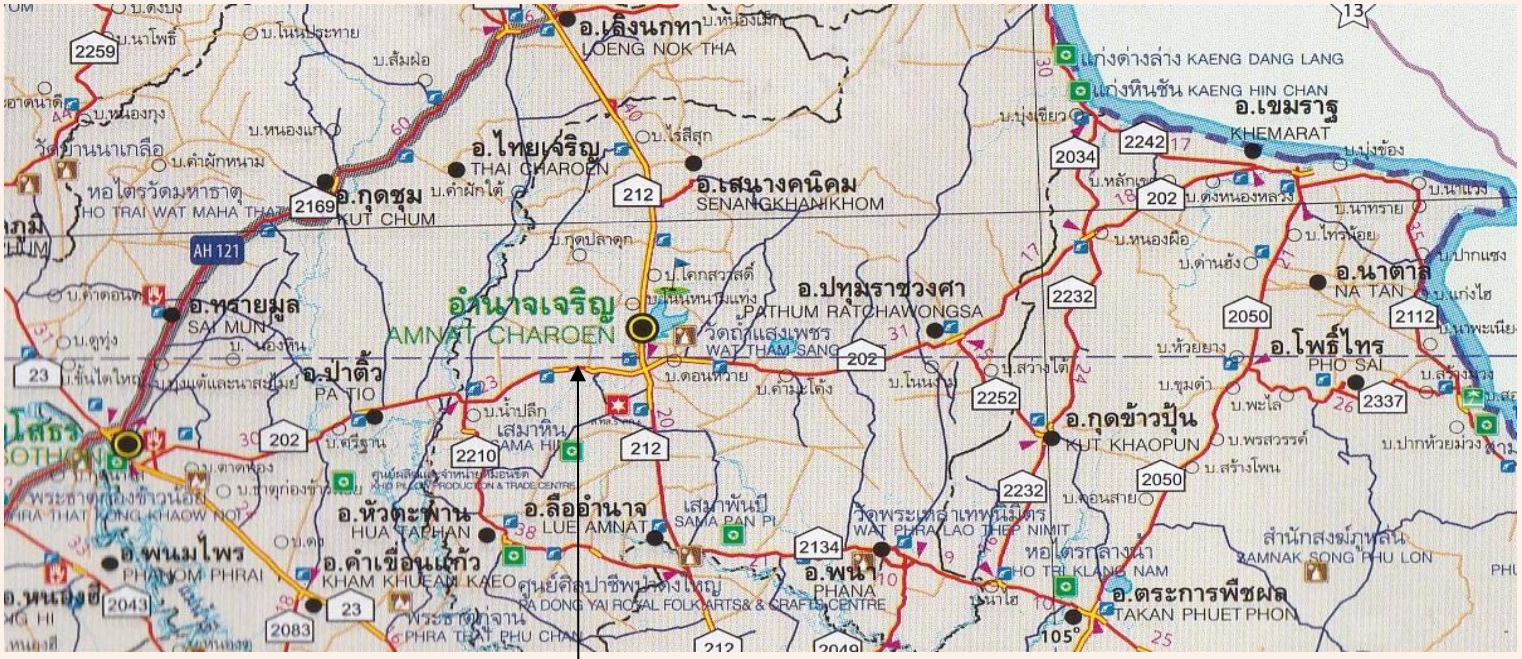

จุดดำเนินการ ที่ กม.312+025.420
บ.โพธิ์ศิลา ต.โนนโพธิ์ อ.เมือง จ.อำนาจเจริญ

จุดดำเนินการ ที่ กม.312+932
บ.โพธิ์ศิลา ต.โนนโพธิ์ อ.เมือง จ.อำนาจเจริญ

กรมทางหลวง

ศูนย์สร้างและบูรณะสะพานที่ ๒ (ขอนแก่น)

แบบแปลนและรูปตัด กม.312+025.420

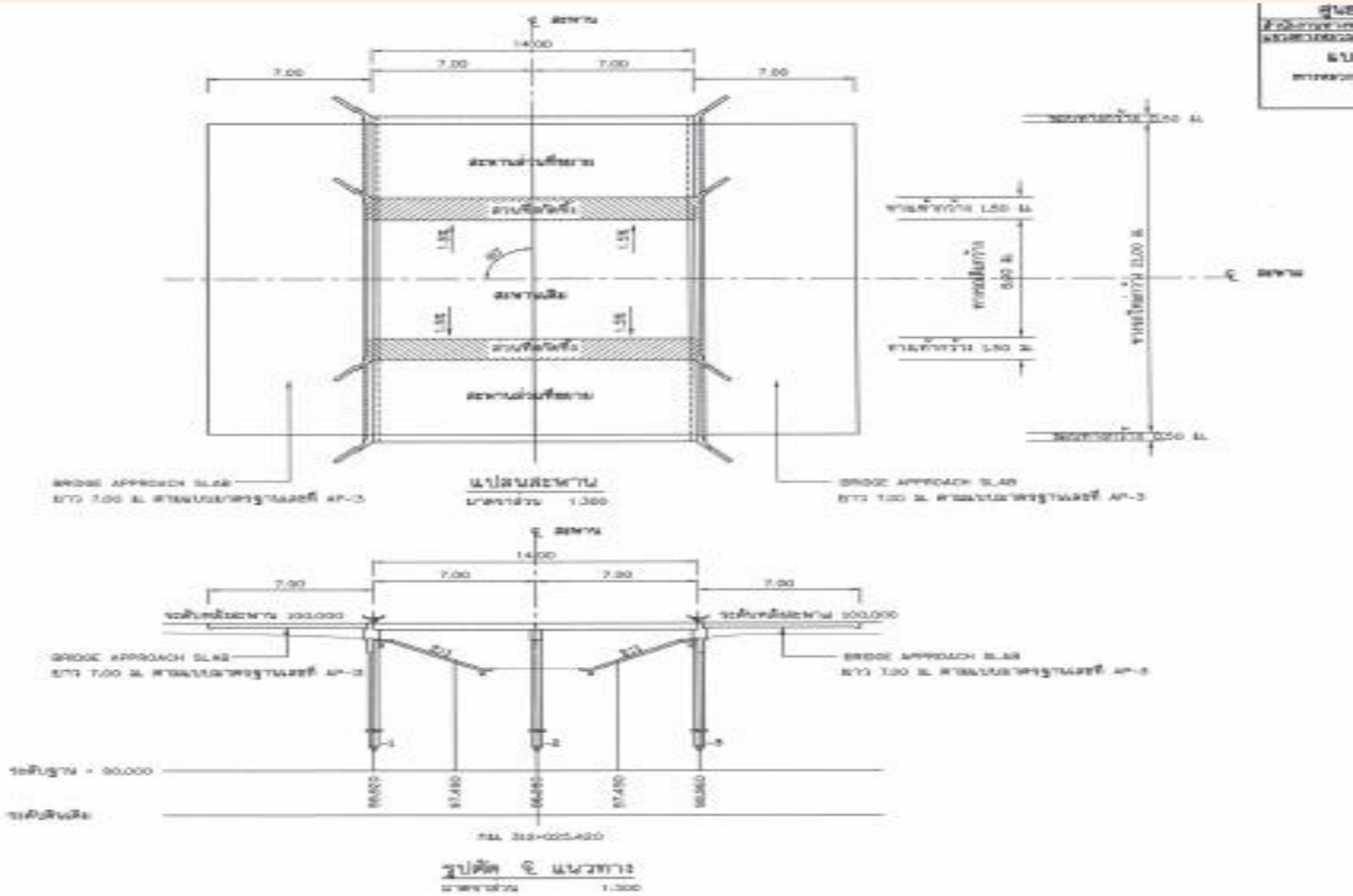

กรมทางหลวง

ศูนย์สร้างและบูรณะสะพานที่ ๒ (ขอนแก่น)

แบบแปลนและรูปตัด กม.312+025.420

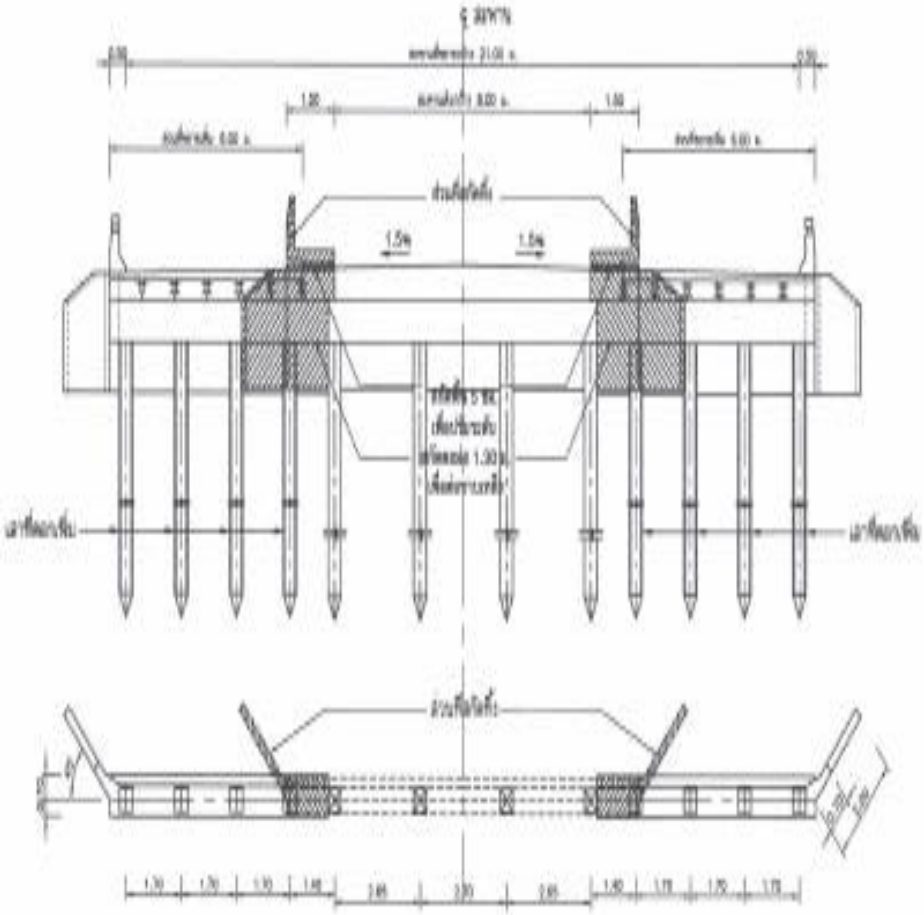

รูปตัดสะพานตอนอริม ช่วง 7.00 ม.

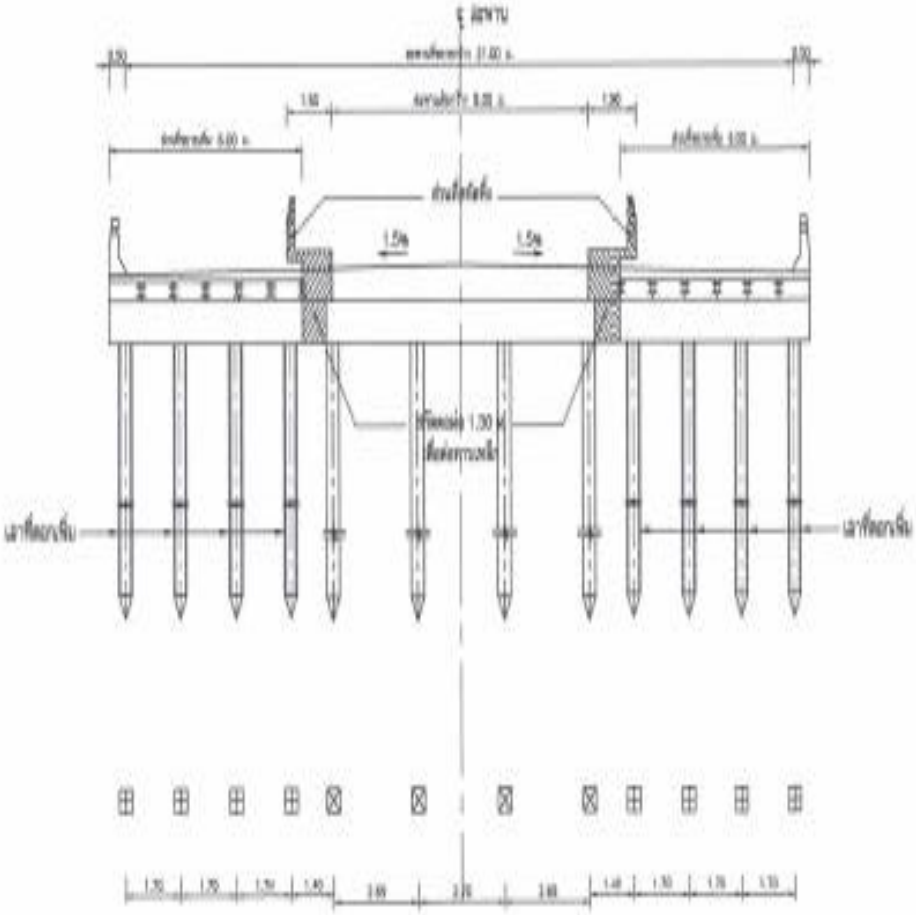

รูปตัดสะพานตอนกลาง ช่วง 7.00 ม.

กรมทางหลวง

ศูนย์สร้างและบูรณะสะพานที่ ๒ (ขอนแก่น)

สภาพปัจจุบันสะพาน กม.312+025.420

ผลงาน 80.00%

สภาพปัจจุบันสะพาน กม.312+832

ผลงาน 80.00%

๑. กิจกรรมก่อสร้าง ปรับปรุง สะพานและอาคารระบายน้ำ ปี ๒๕๖๒

1.4 ขยายความกว้างสะพาน คสล.

ทางหลวงหมายเลข 2248 ตอน ภูมิซรอล - บ้านด่าน ที่ กม.3+950 และ กม.4+192.55

วงเงินงบประมาณ 5,000,000.00 บาท นายช่างโครงการฯ นายบุญเยี่ยม แสนพล นายช่างโยธาชำนาญงาน

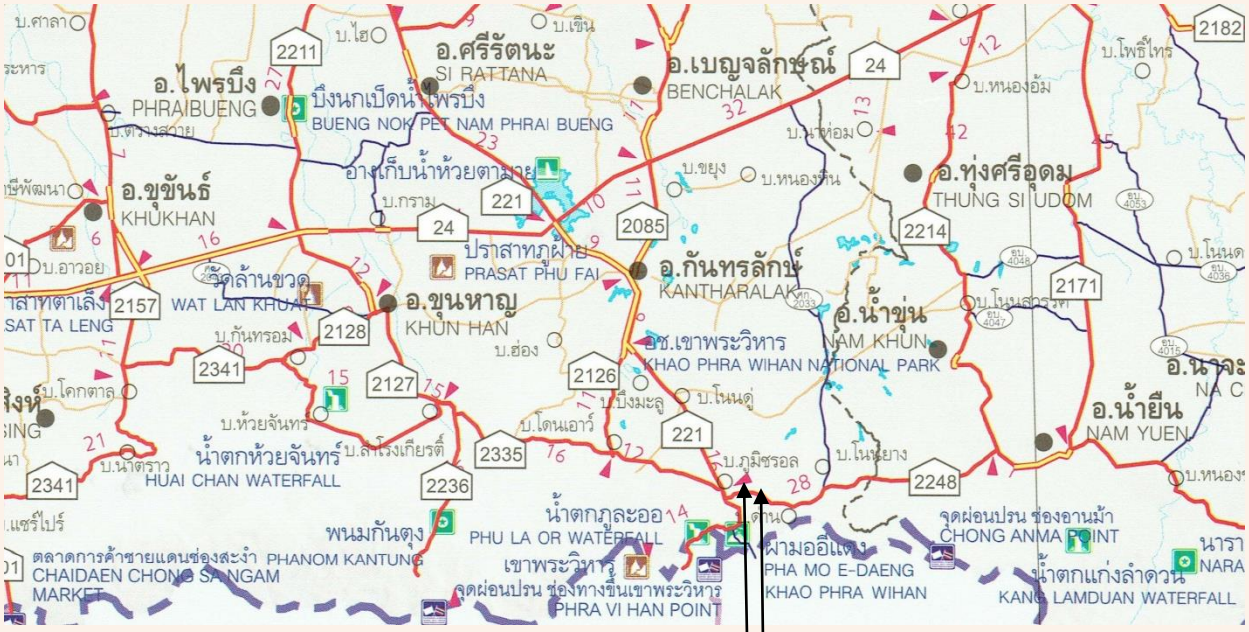

จุดดำเนินการ ที่ กม.3+950
บ.เสาธงชัย ต.เสาธงชัย อ.กันทรลักษ์ จ.ศรีสะเกษ

จุดดำเนินการ ที่ กม.4+192.55
บ.เสาธงชัย ต.เสาธงชัย อ.กันทรลักษ์ จ.ศรีสะเกษ

กรมทางหลวง

ศูนย์สร้างและบูรณะสะพานที่ ๒ (ขอนแก่น)

แบบแปลนและรูปตัด กม.3+950

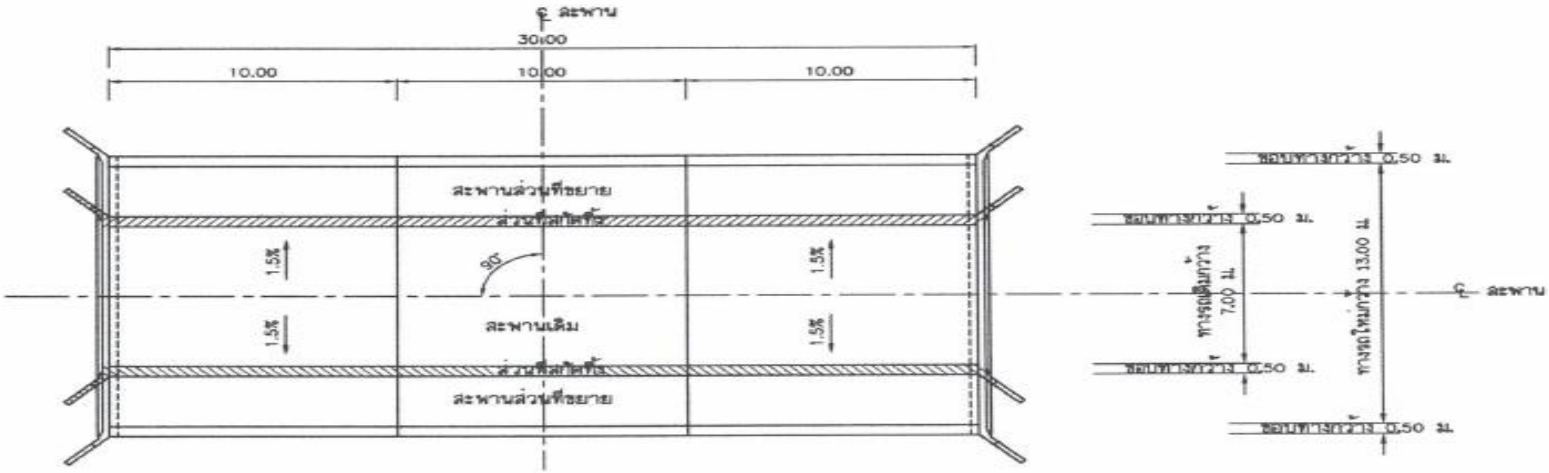

แปลนสะพาน

มาตราส่วน 1:300

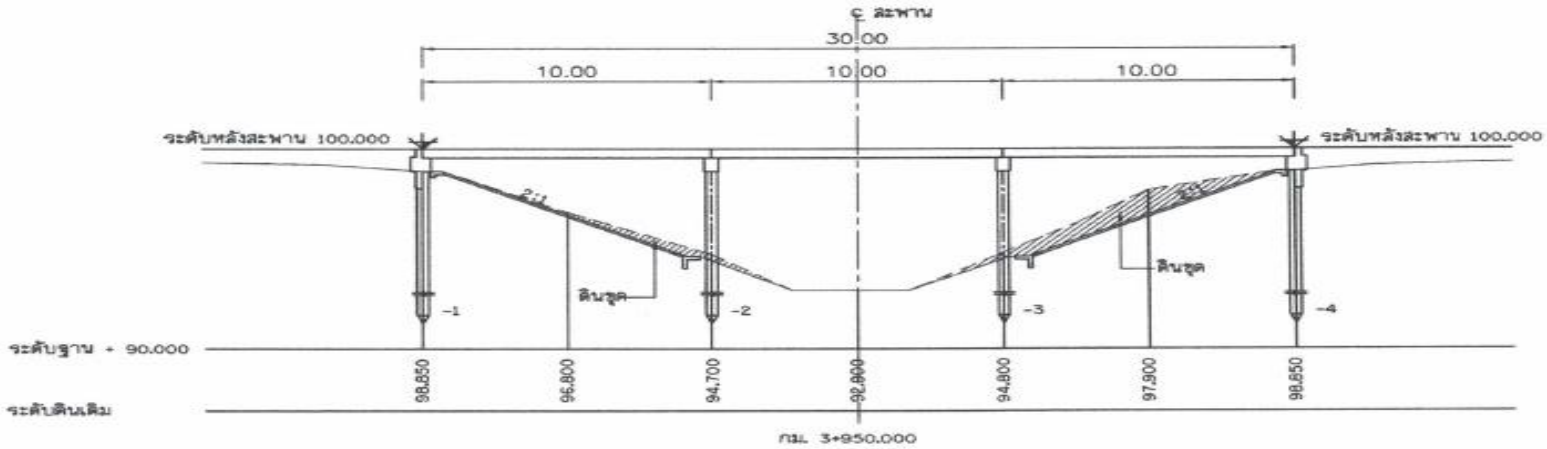

รูปตัด ℄ แนวทาง

มาตราส่วน 1:300

กรมทางหลวง

ศูนย์สร้างและบูรณะสะพานที่ ๒ (ขอนแก่น)

แบบแปลนและรูปตัด กม.3+950

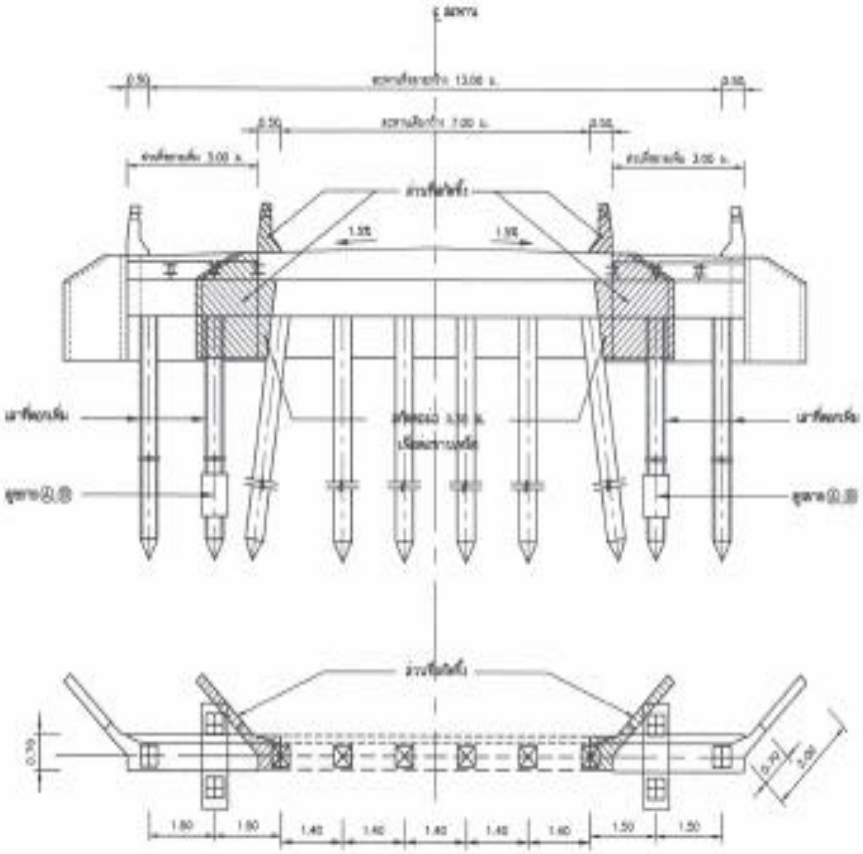

รูปตัดสะพานตอม่อริม ช่วง 10.00 ม.

มาตราส่วน 1:120

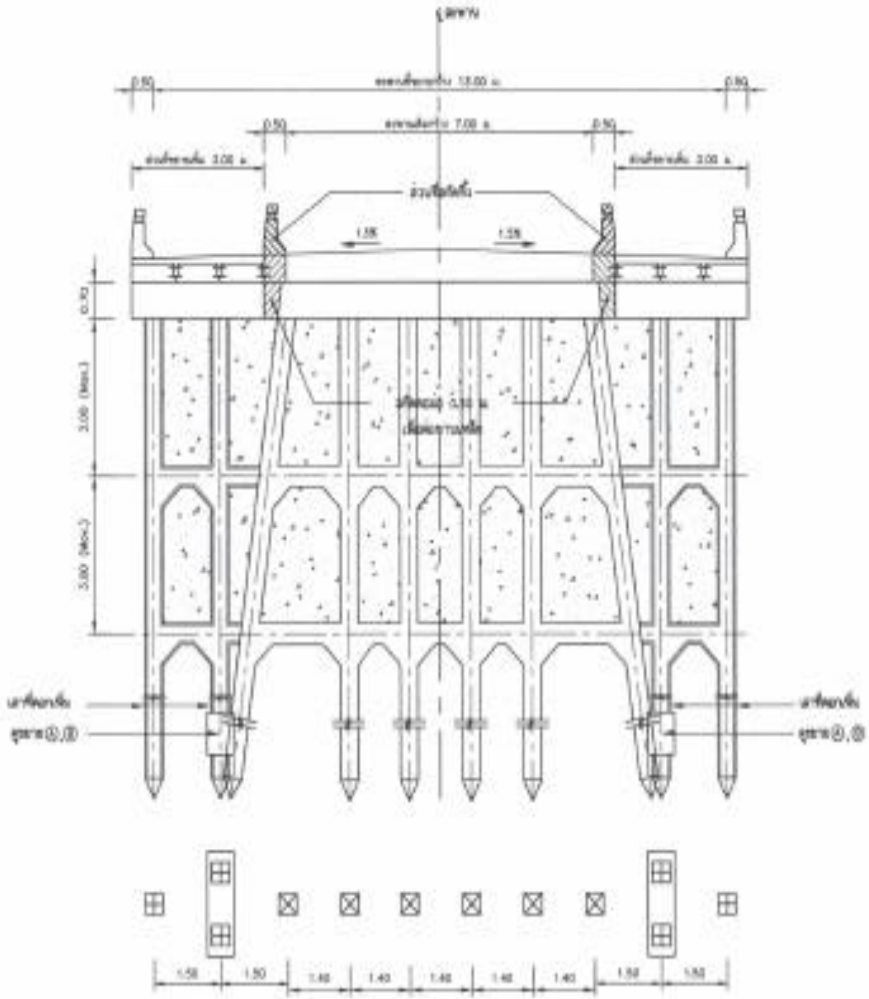

รูปตัดสะพานตอม่อกลาง ช่วง 10.00 ม.

มาตราส่วน 1:125

สภาพปัจจุบันสะพาน กม.3+950
รอติดตั้งมิเตอร์ไฟฟ้า

กรมทางหลวง

ศูนย์สร้างและบูรณะสะพานที่ ๒ (ขอนแก่น)

แบบแปลนและรูปตัด กม.4+192.55

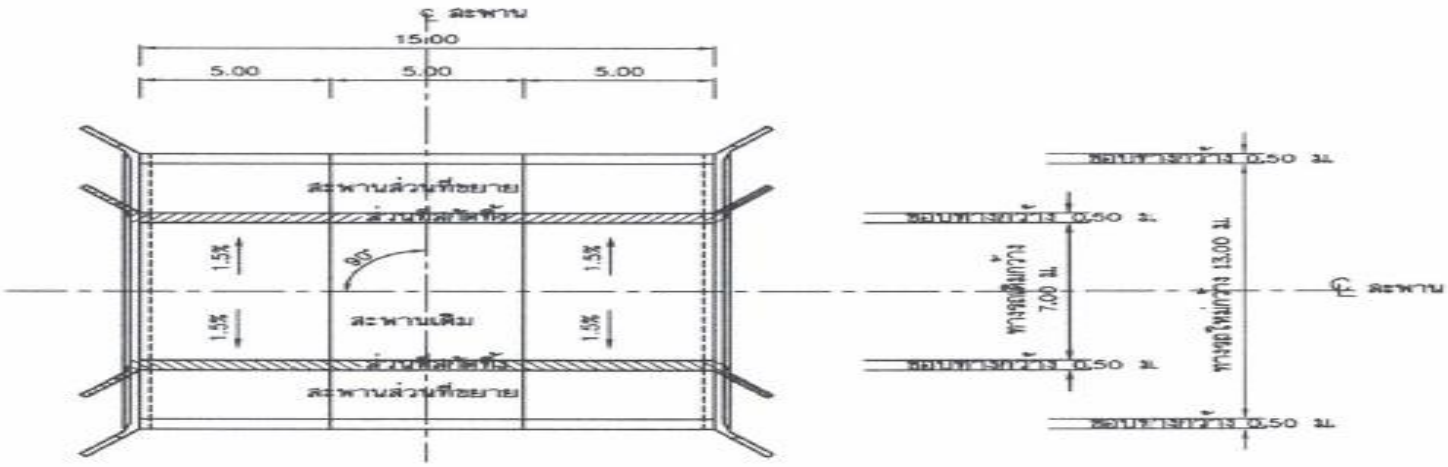

แปลนสะพาน

มาตราส่วน 1:300

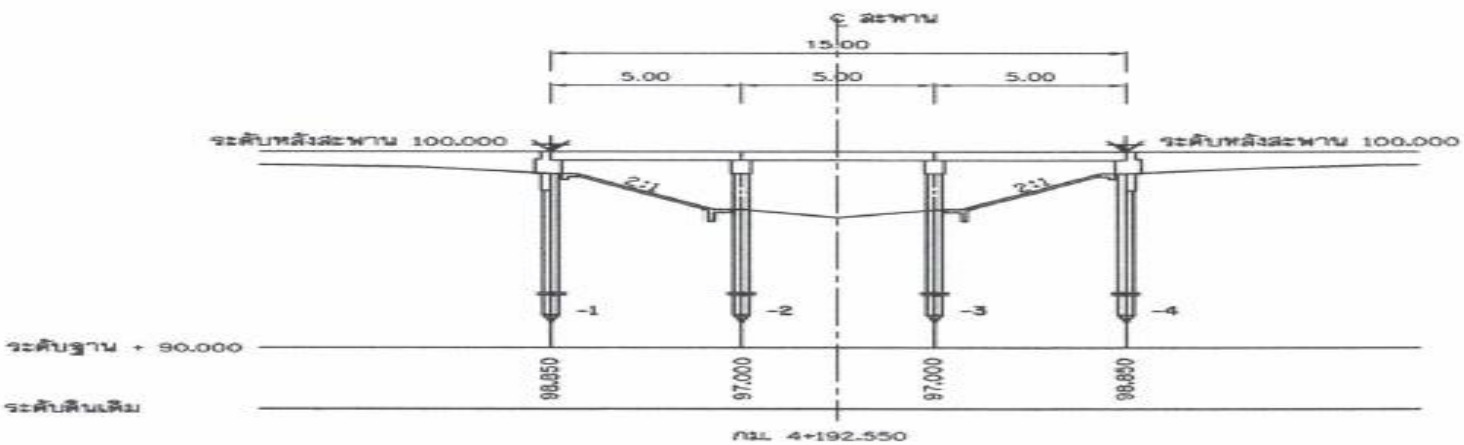

รูปตัด ℄ แนวทาง

มาตราส่วน 1:300

กรมทางหลวง

ศูนย์สร้างและบูรณะสะพานที่ ๒ (ขอนแก่น)

แบบแปลนและรูปตัด กม.4+192.55

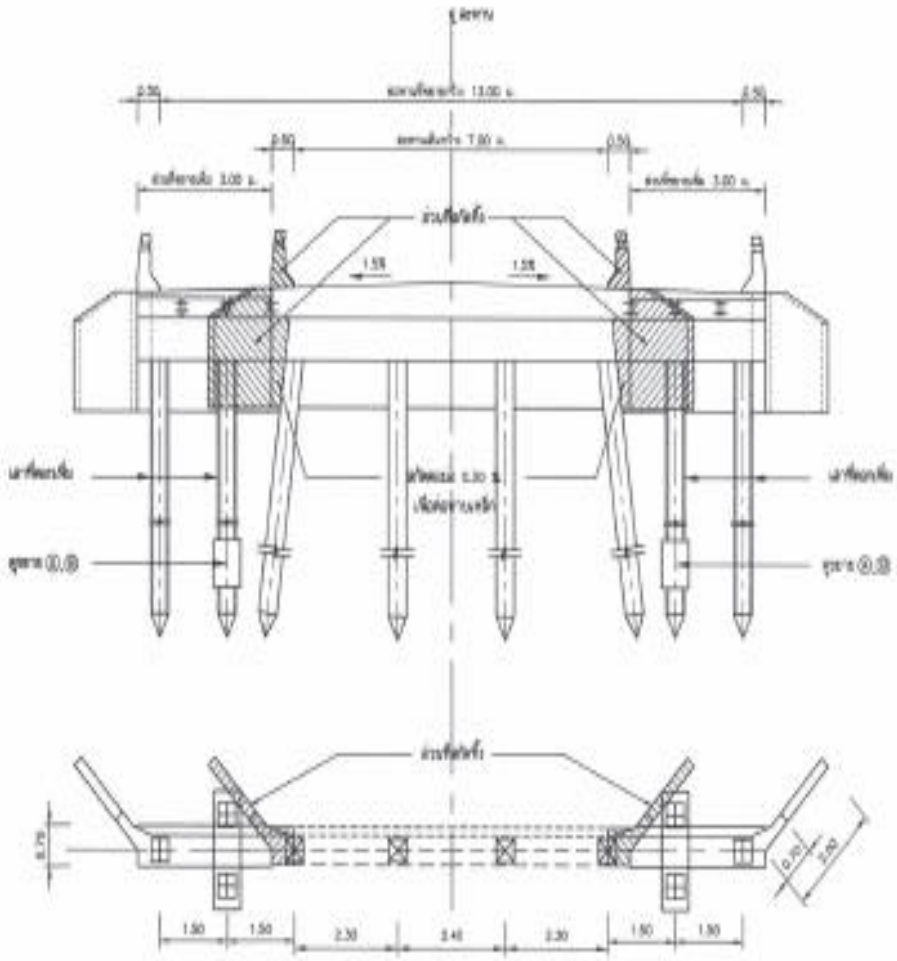

รูปตัดสะพานตอนเริ่ม ช่วง 5.00 ม.

มาตราส่วน 1:125

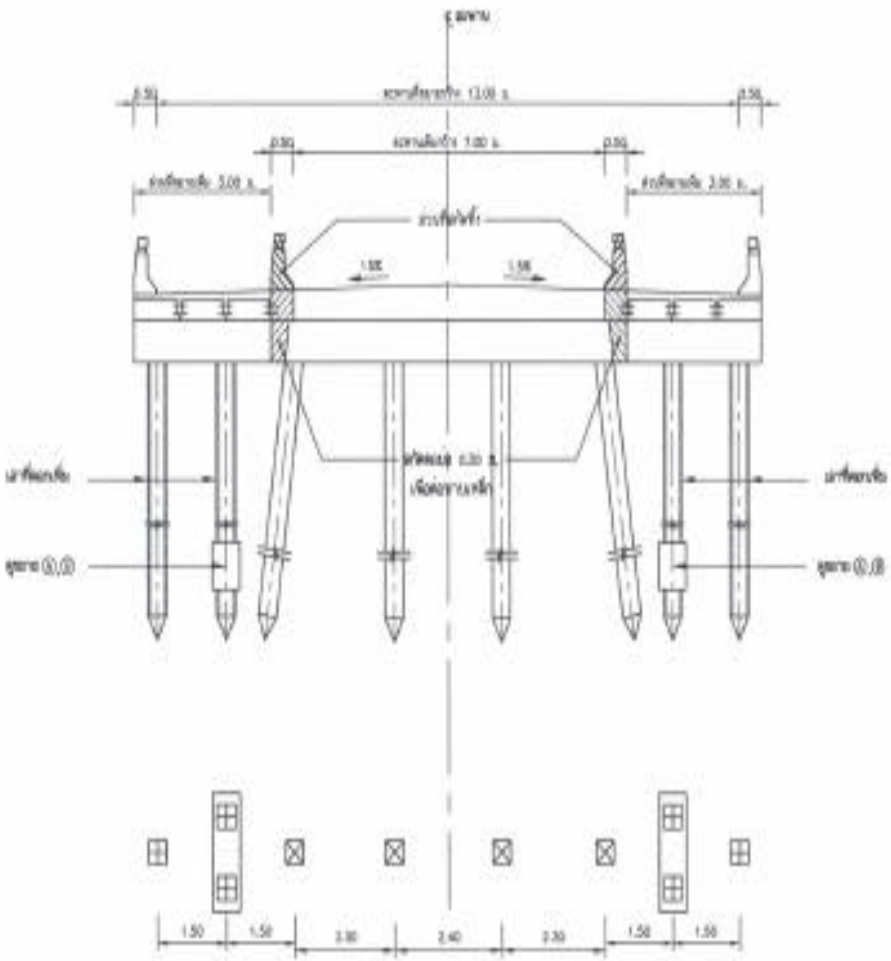

รูปตัดสะพานตอนกลาง ช่วง 5.00 ม.

มาตราส่วน 1:125

สภาพปัจจุบันสะพาน กม.4+192.55

กรมทางหลวง

ศูนย์สร้างและบูรณะสะพานที่ ๒ (ขอนแก่น)

กิจกรรมก่อสร้างสะพานและทางต่างระดับ ปี พ.ศ.๒๕๖๒

งานก่อสร้างสะพาน คสล.

ทางหลวงหมายเลข 293 ตอน ทางเลี่ยงเมืองสุรินทร์ด้านทิศตะวันออก ที่ กม.8+677 , กม.9+527 และ กม.17+605

วงเงินงบประมาณ 90,300,000.00 บาท นายช่างโครงการฯ นายบุญเยี่ยม แสนพล นายช่างโยธาชำนาญงาน

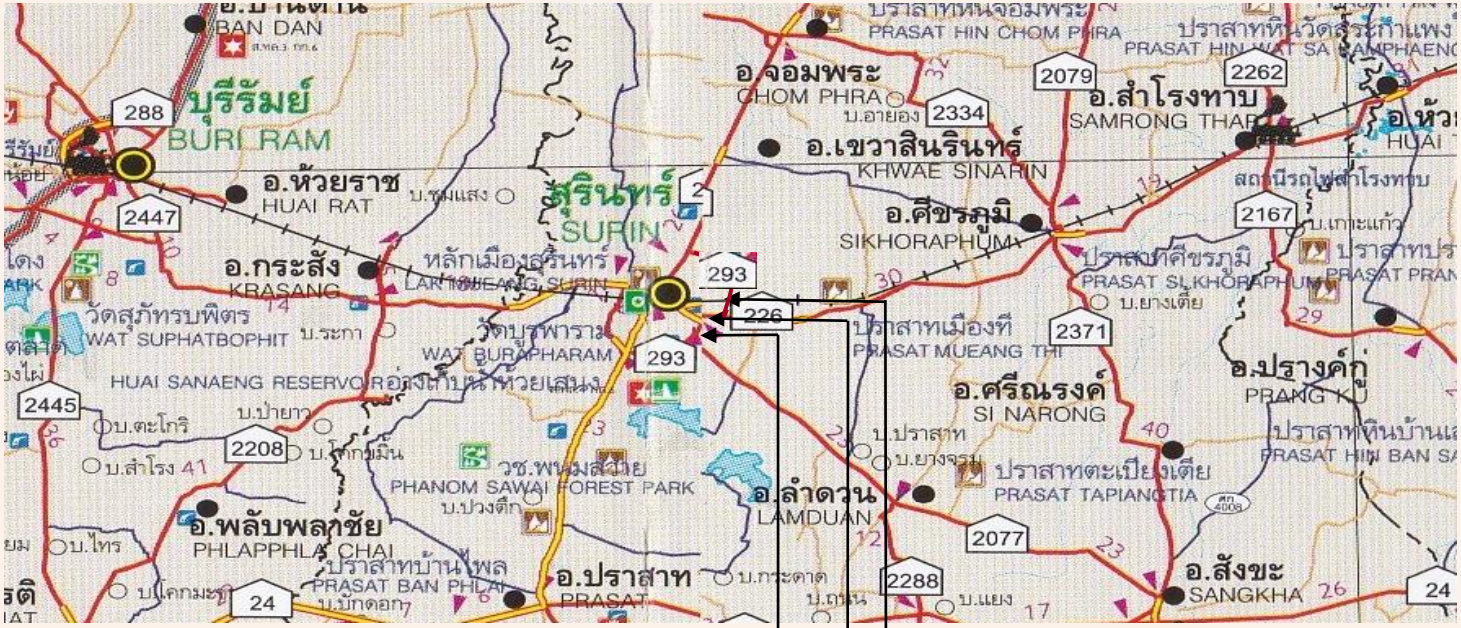

จุดดำเนินการ ที่ กม. 8+677
ต.นอกเมือง อ.เมือง จ.สุรินทร์

จุดดำเนินการ ที่ กม.17+605
ต.นอกเมือง อ.เมือง จ.สุรินทร์

จุดดำเนินการ ที่ กม.9+527
ต.นอกเมือง อ.เมือง จ.สุรินทร์

กรมทางหลวง

ศูนย์สร้างและบูรณะสะพานที่ ๒ (ขอนแก่น)

แบบแปลนและรูปตัด กม.8+677

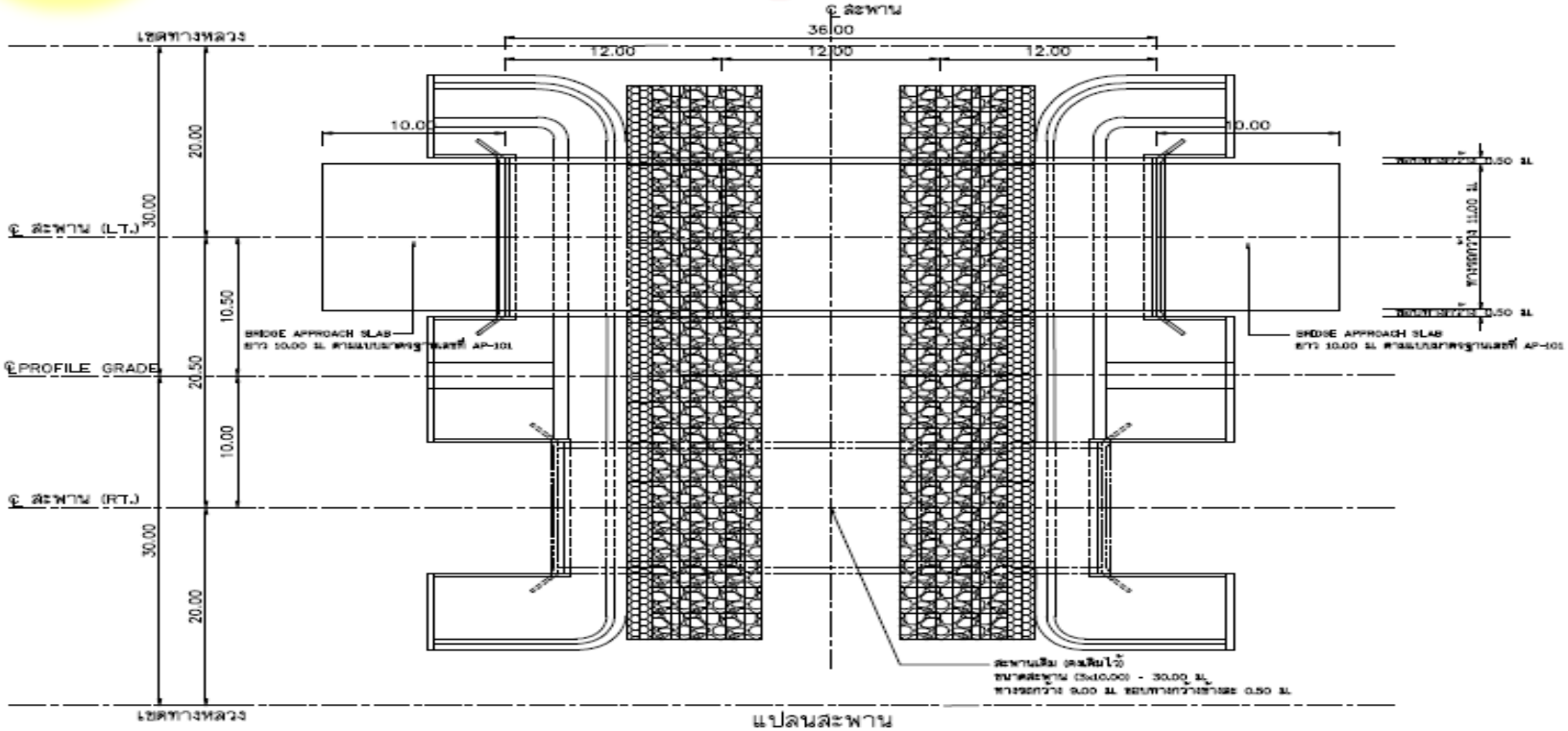

แปลนสะพาน

มาตราส่วน 1:300

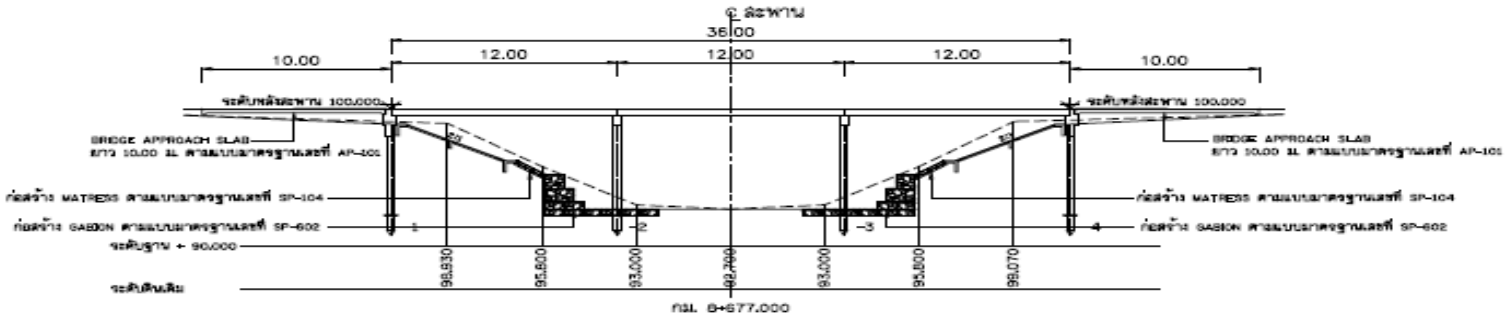

รูปตัด ℄ แนวทาง

มาตราส่วน 1:300

กรมทางหลวง

ศูนย์สร้างและบูรณะสะพานที่ ๒ (ขอนแก่น)

แบบแปลนและรูปตัด กม.8+677

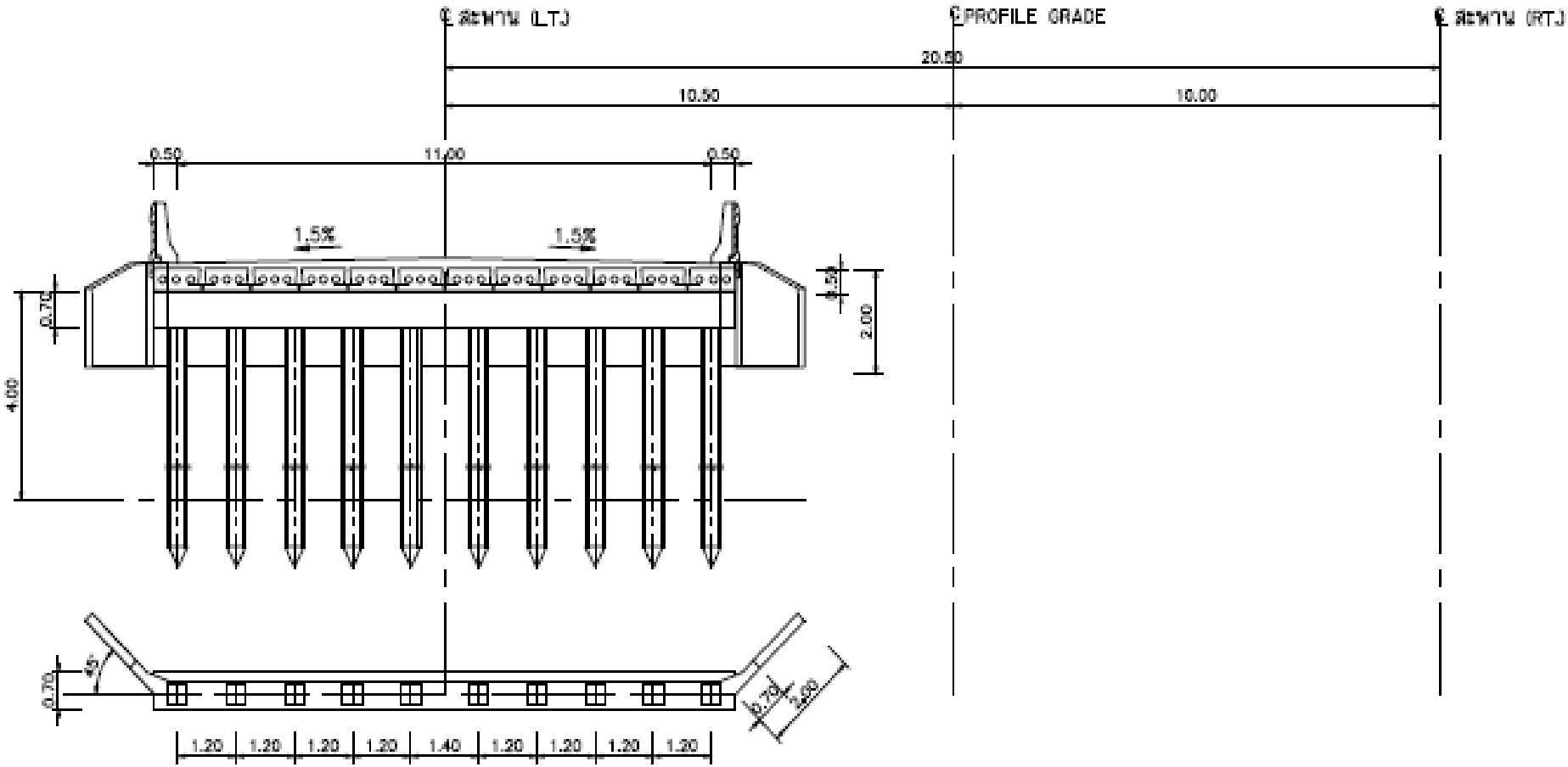

รูปตัดสะพานตอม่อริม ช่วง 12.00 ม.

มาตราส่วน 1:100

กรมทางหลวง

ศูนย์สร้างและบูรณะสะพานที่ ๒ (ขอนแก่น)

แบบแปลนและรูปตัด กม.8+677

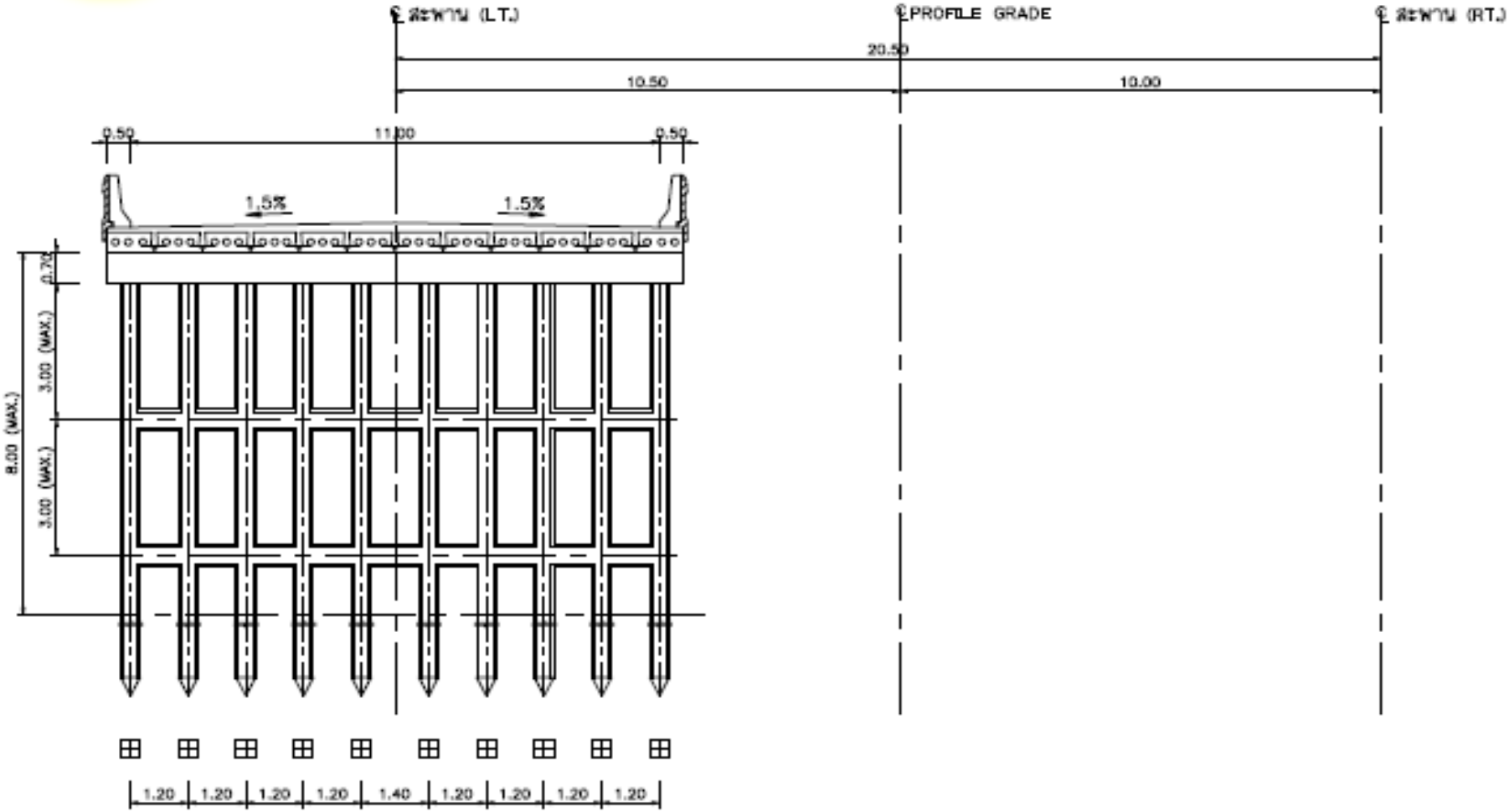

รูปตัดสะพานตอม่อกลาง ช่วง 12.00 ม.

มาตราส่วน 1:100

สภาพปัจจุบันสะพาน กม. 8+677

ผลงาน 70.00 %

สภาพปัจจุบันสะพาน กม. 8+677

ผลงาน 70.00 %

สรุปสะพาน กม.8+677

- ตอกเสาเข็ม + งานเทคอนกรีต CAP BEAM แล้วเสร็จ
- งานวางคานได้ 24 ตัว พร้อมเท Topping แล้วเสร็จ
- งานเรียงหิน 95.00 %

กรมทางหลวง

ศูนย์สร้างและบูรณะสะพานที่ ๒ (ขอนแก่น)

แบบแปลนและรูปตัด กม.9+527

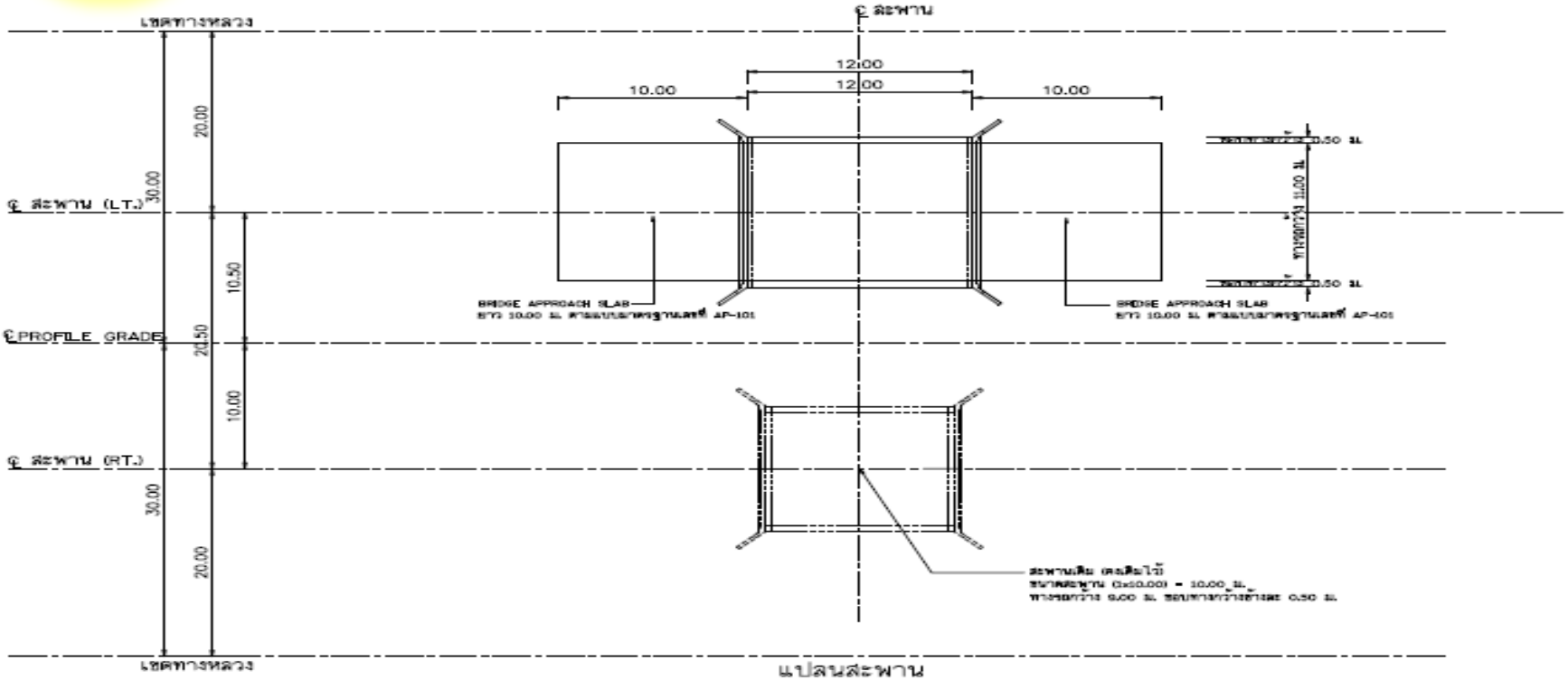

แปลนสะพาน

มาตราส่วน 1:300

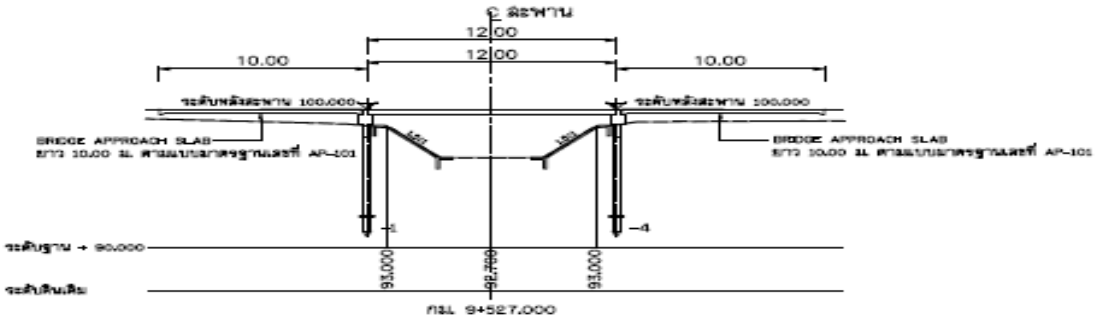

รูปตัด ℄ แนวทาง

มาตราส่วน 1:300

กรมทางหลวง

ศูนย์สร้างและบูรณะสะพานที่ ๒ (ขอนแก่น)

แบบแปลนและรูปตัด กม.9+527

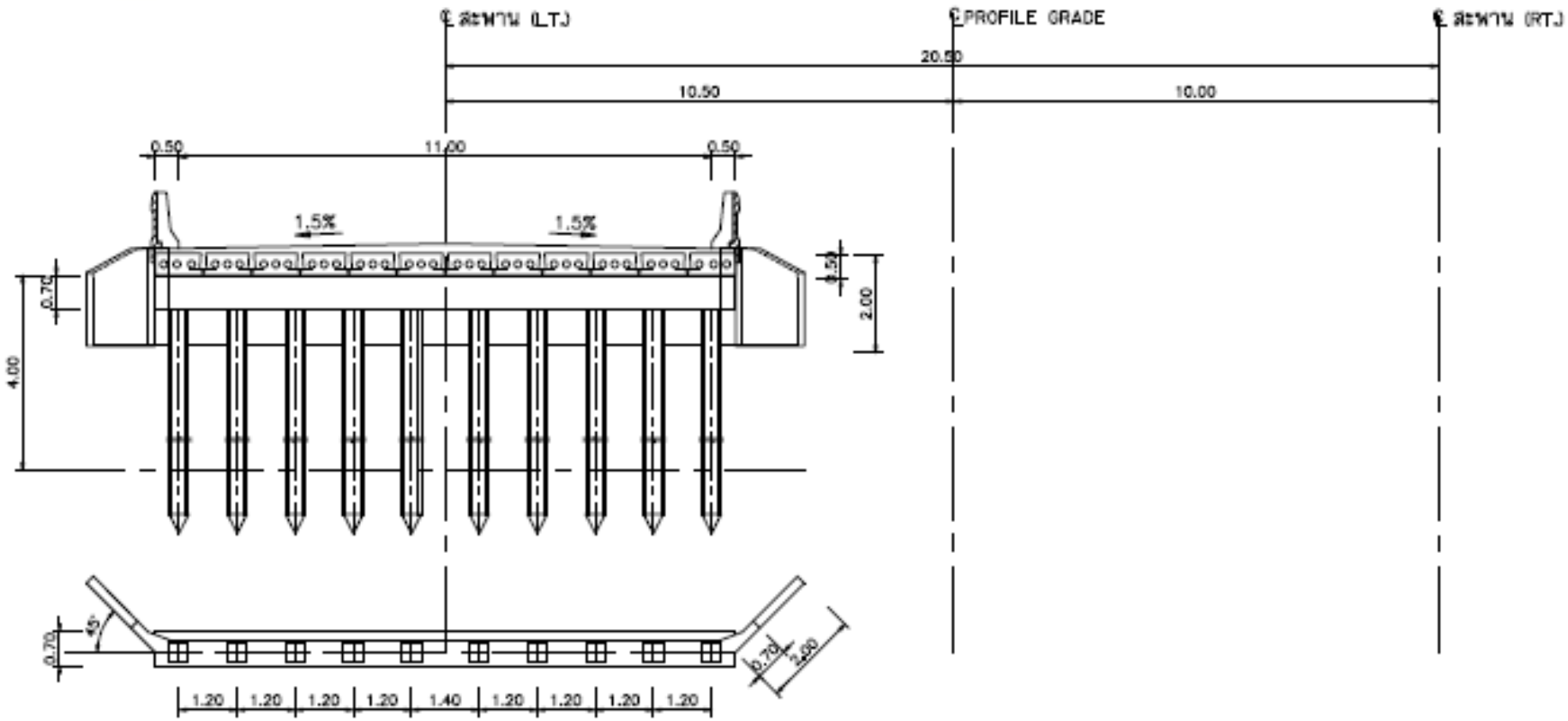

รูปตัดสะพานตอม่อริม ช่วง 12.00 ม.

มาตราส่วน 1:100

กรมทางหลวง

ศูนย์สร้างและบูรณะสะพานที่ ๒ (ขอนแก่น)

สภาพปัจจุบันสะพาน กม. 9+527

ผลงาน 100.00 %

สรุปสะพาน กม.9+527

- ตอกเสาเข็ม + งานเทคอนกรีต CAP BEAM และ SLOPE PROTECTION แล้วเสร็จ
- เทพื้นแล้วเสร็จ
- ราวสะพานแล้วเสร็จ

กรมทางหลวง

ศูนย์สร้างและบูรณะสะพานที่ ๒ (ขอนแก่น)

แบบแปลนและรูปตัด กม.17+605

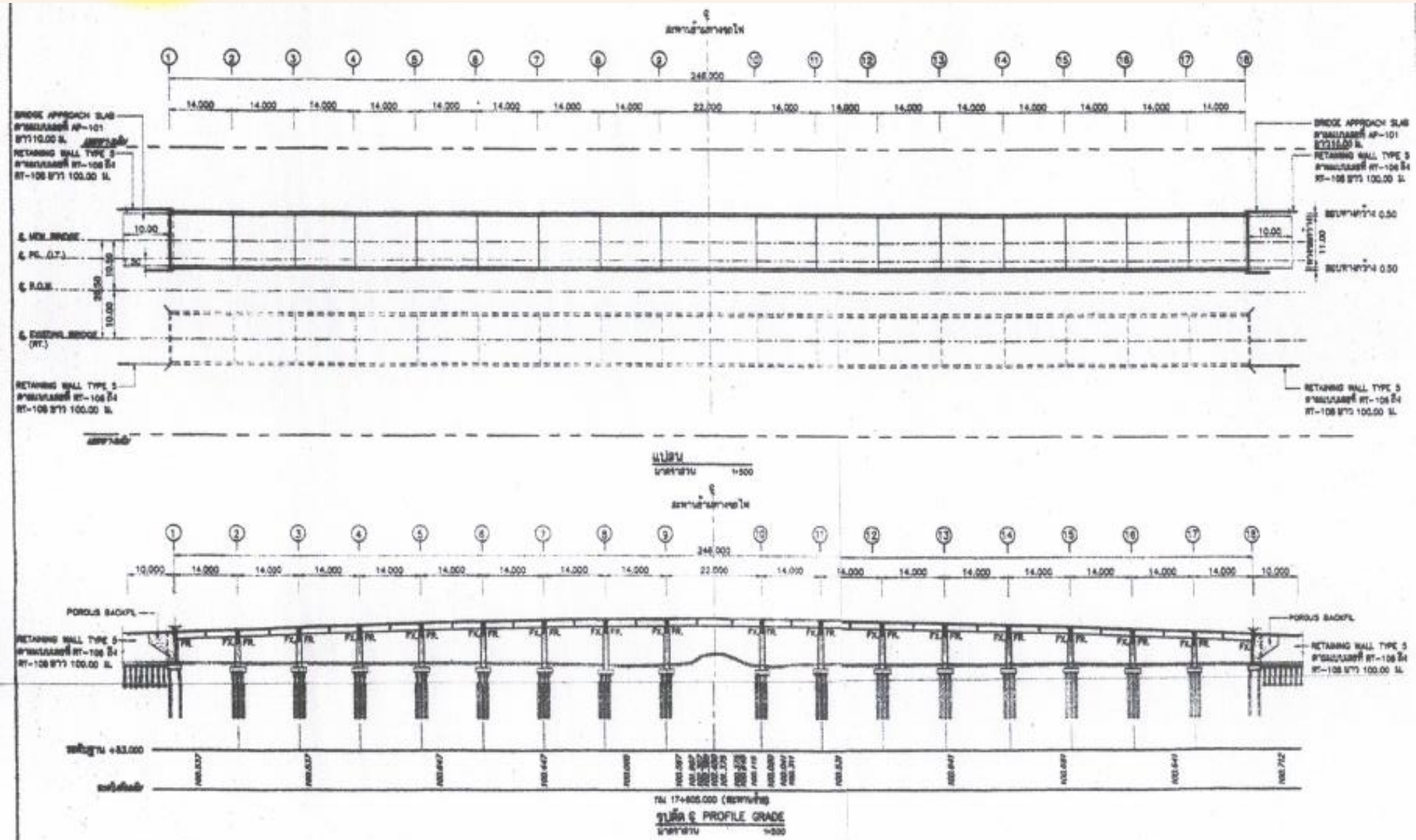

กรมทางหลวง

ศูนย์สร้างและบูรณะสะพานที่ ๒ (ขอนแก่น)

แบบแปลนและรูปตัด กม.17+605

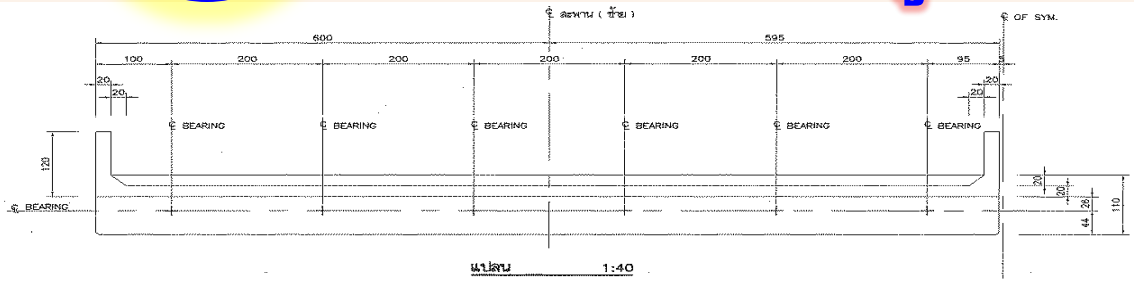

แปลน 1:40

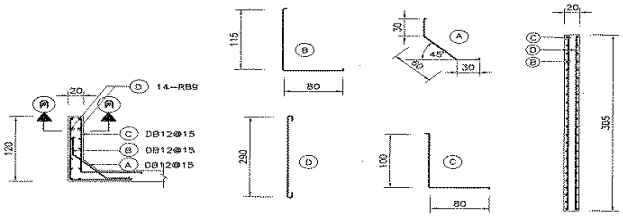

แสดงเหล็กเสริมกำแพงปีก 1:40

ตัดตอนอักษร ค – ค 1:40

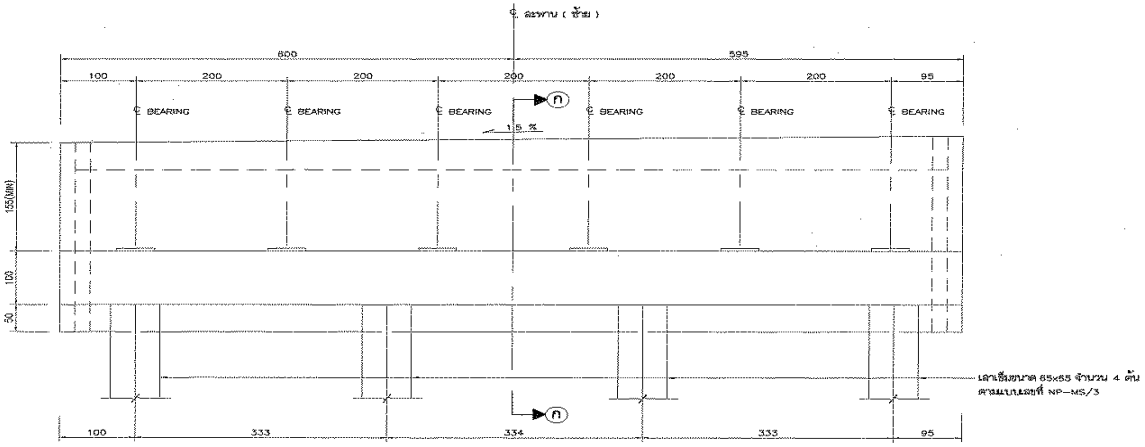

แสดงทรวดทรง 1:40

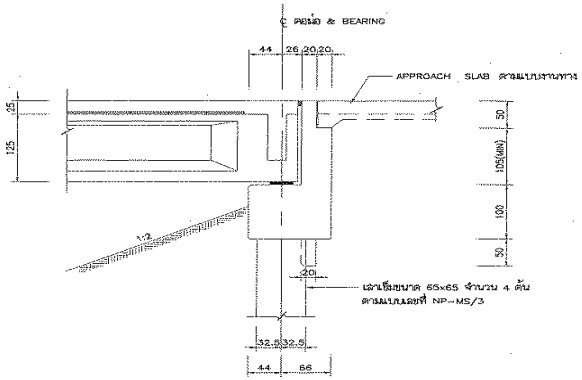

แสดงทรวดทรง ตัดตอนอักษร ก – ก 1:40

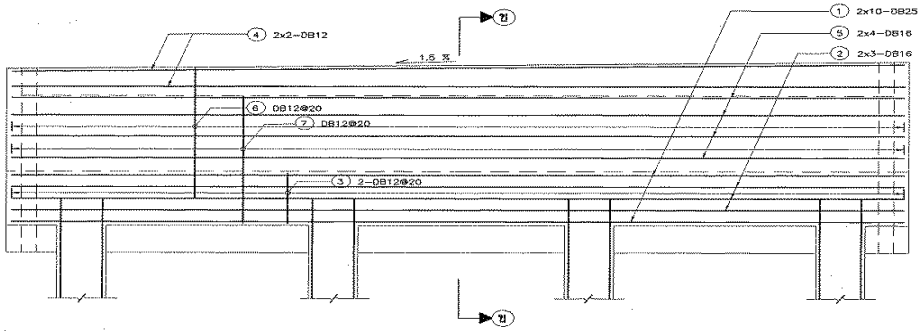

แสดงเหล็กเสริม 1:40

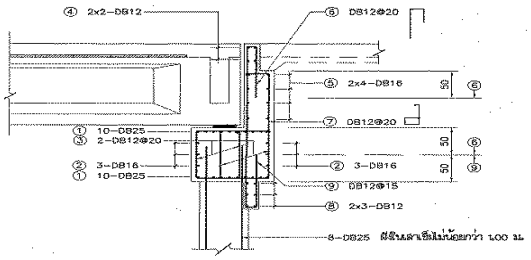

แสดงเหล็กเสริม ตัดตอนอักษร ข – ข 1:40

กรมทางหลวง

ศูนย์สร้างและบูรณะสะพานที่ ๒ (ขอนแก่น)

แบบแปลนและรูปตัด กม.17+605

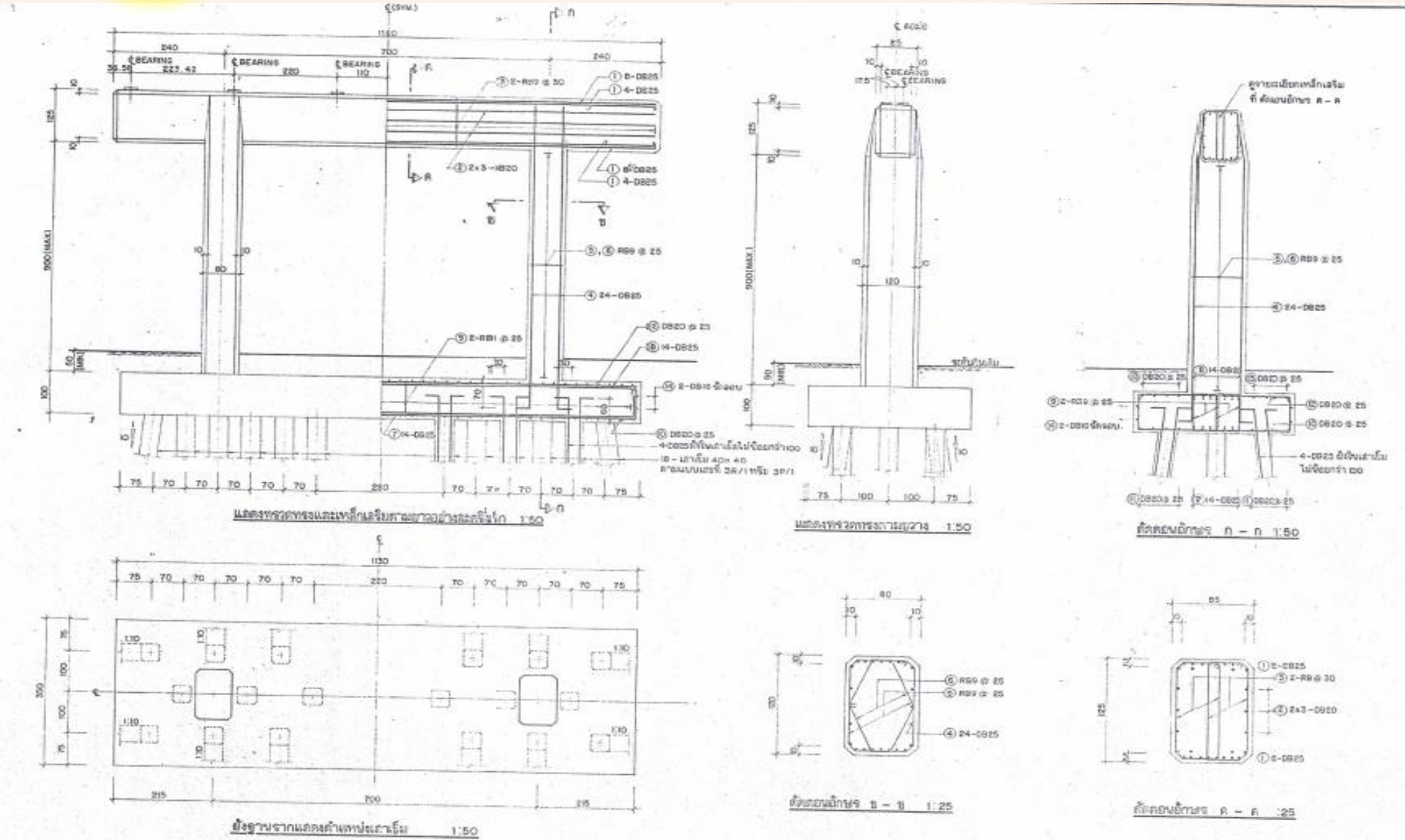

กรมทางหลวง

ศูนย์สร้างและบูรณะสะพานที่ ๒ (ขอนแก่น)

แบบแปลนและรูปตัด กม.17+605

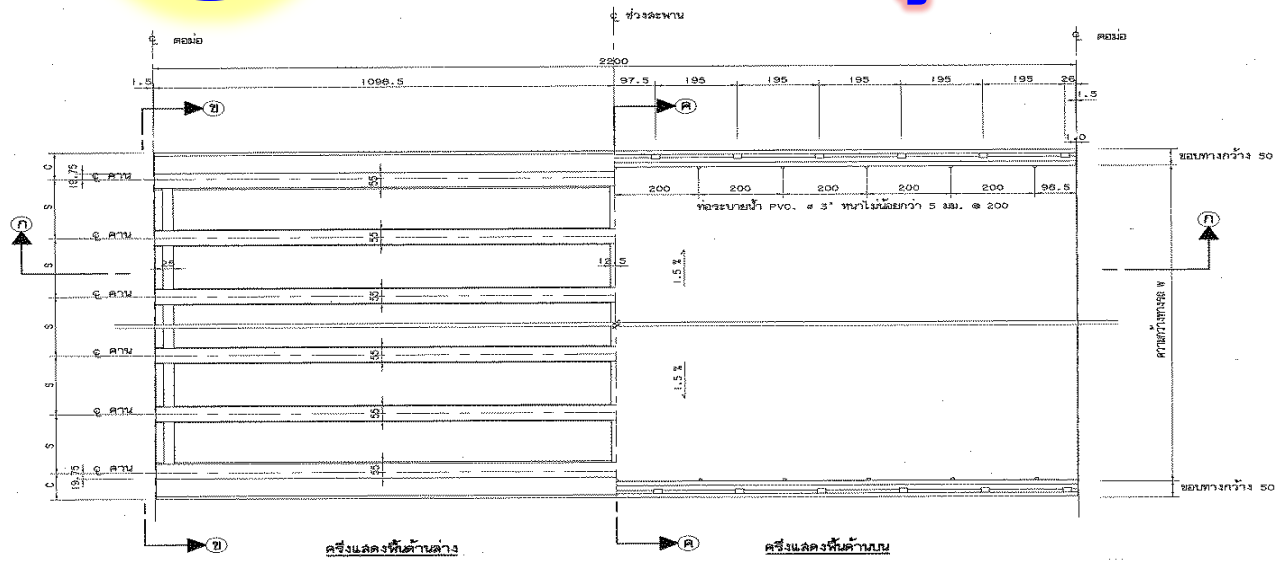

แปลนแสดงพื้นสะพานช่วงแขวน 22.00 ม. 1 : 75

ตารางแสดงค่า W , S , C และจำนวนคาน

ความกว้างทางรถ W (ซม.)	จำนวนคาน	ระยะห่างคาน S (ซม.)	ระยะล้วนยื่น C (ซม.)
900	5	4 @ 200	100
1000	6	5 @ 180	100
1100	6	5 @ 200	100
1200	7	6 @ 185	95
1450	8	7 @ 195	92.5

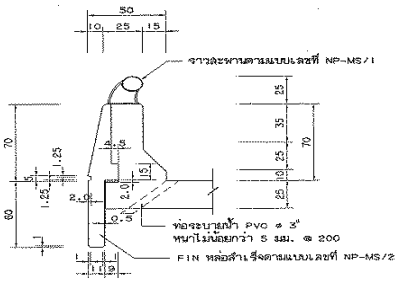

แบบขยาย ⓘ 1 : 20

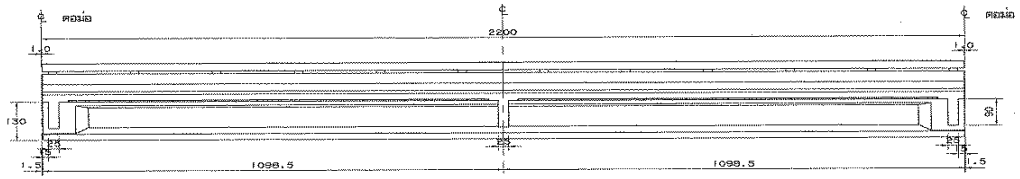

ตัดตอนอักษร ก - ก 1 : 75

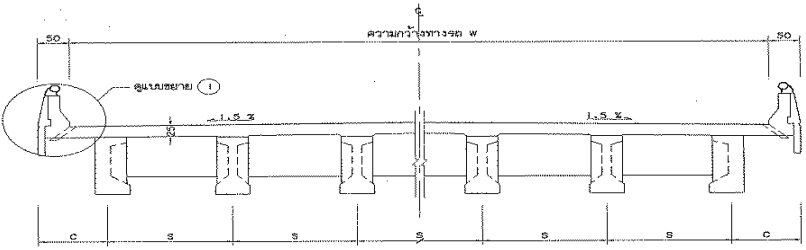

ตัดตอนอักษร ข - ข 1 : 50

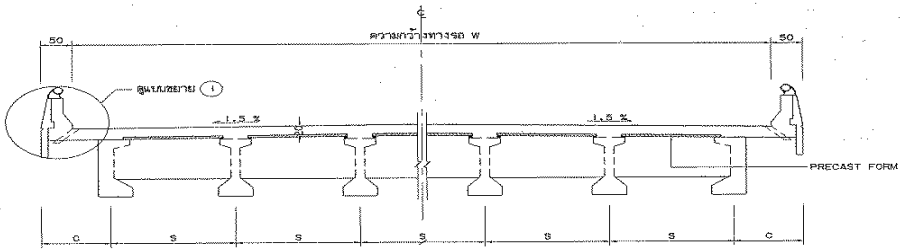

ตัดตอนอักษร ค - ค 1 : 50

กรมทางหลวง

ศูนย์สร้างและบูรณะสะพานที่ ๒ (ขอนแก่น)

แบบแปลนและรูปตัด กม.17+605

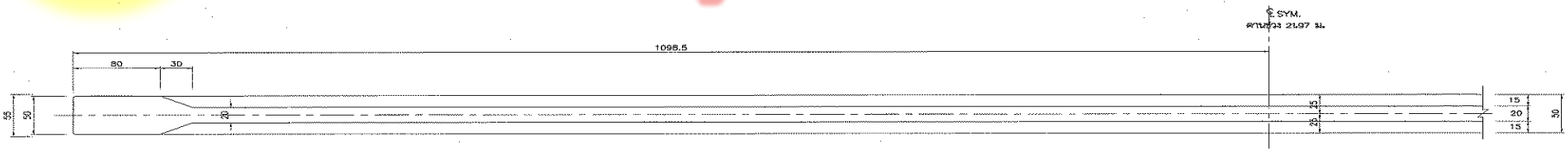

ตัดตอนอักษร ก – ก 1:25

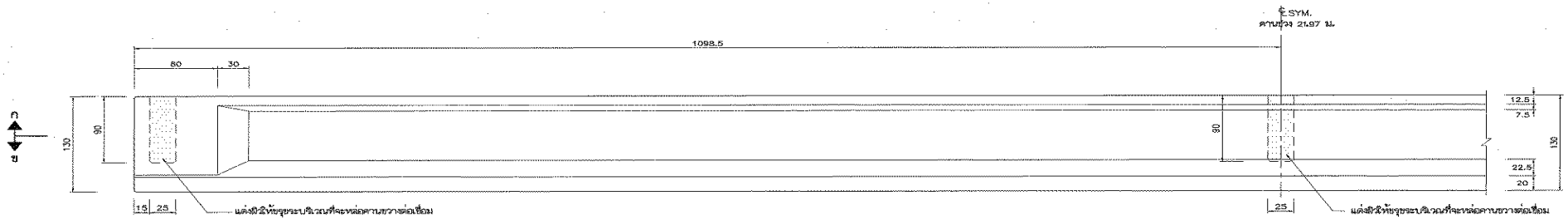

แสดงทรวดทรงคานตัวกลางช่วง 21.97 เมตร 1:25

ตัดตอนอักษร ข – ข 1:25

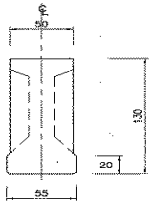

ตัดตอนอักษร ค – ค 1:25

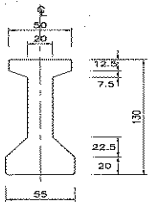

ตัดตอนอักษร ง – ง 1:25

สภาพปัจจุบันสะพาน กม.17+605

ผลงาน 30.00 %

สภาพปัจจุบันสะพาน กม.17+605
งานพื้นที่หล่อเสาเข็มและแผ่นฟิน

สภาพปัจจุบันสะพาน กม.17+605
งานพื้นที่หล่อเสาเข็มและแผ่นฟิน

สรุปสะพาน กม.17+605

- ตอกเสาเข็มแล้วเสร็จ 16 ตับ จำนวน 324 ต้น แล้วเสร็จทั้งหมด
- เทคอนกรีตหยาบ + ทุบหัวเสาเข็ม แล้วเสร็จ 16 ตับ ตับที่ 1 – 16
- ผูกเหล็กเทฐานแล้วเสร็จ 11 ตับ (ตับที่ 1 – 7 และ ตับที่ 11 – 14)
- เทคอนกรีตเสาแล้วเสร็จ 6 ตับ (ตับที่ 1 – 6)

สรุปสะพาน กม.17+605 (ต่อ)

งานหล่อเสาเข็มกำแพงกั้นดิน

- เสาเข็มขนาด 0.40 x 0.40 x 5.00 ม.
  - จำนวนทั้งหมด 562 ต้น หล่อได้ 400 ต้น คงเหลือ 162 ต้น
- เสาเข็มขนาด 0.22 x 0.22 x 5.00 ม.
  - จำนวนทั้งหมด 393 ต้น ผูกเหล็กเสาได้ 273 ต้น คงเหลือ 120 ต้น

สรุปสะพาน กม.17+605 (ต่อ)

งานหล่อ Fin ราวสะพาน 3 กม.

- จำนวน 592 แผ่น ผูกเหล็กได้ 96 แผ่น
  หล่อได้ 96 แผ่น คงเหลือ 496 แผ่น

หมายเหตุ

- เสาเข็มขนาด 0.40 x 0.40 x 5.00 ม.
- สายร้อยเอ็ด – หนองดง ยืมใช้ 26 ต้น
- ตอกสะพาน กม.17+605 จำนวน 75 ต้น
- ศูนย์ฯ ต้องหล่อเสาเข็มคืนโครงการฯ จำนวน 101 ต้น
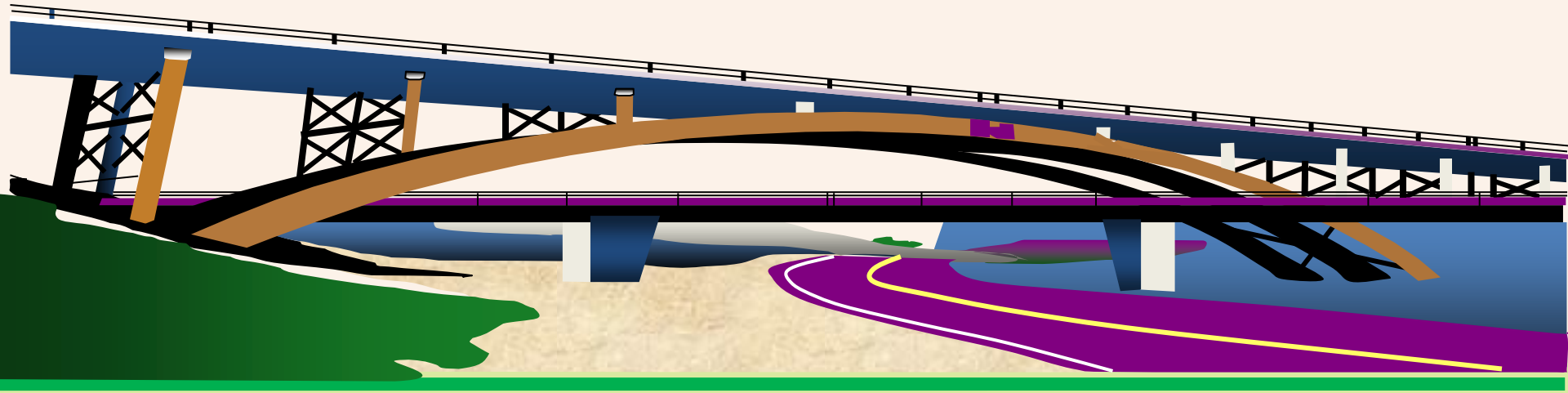
จบการนำเสนอ