งบประมาณปี พ.ศ.๒๕๖๒

ศูนย์สร้างและบูรณะสะพานที่ ๒ (ขอนแก่น)

นายช่างโครงการฯ นายศิวดล แสนสีลา วิศวกรโยธาชำนาญการ

ข้อมูล ณ วันที่ 5 มีนาคม 2562

กรมทางหลวง

ศูนย์สร้างและบูรณะสะพานที่ ๒ (ขอนแก่น)

๑. กิจกรรมก่อสร้าง ปรับปรุง สะพานและอาคารระบายน้ำ ปี ๒๕๖๒

1.1 ทางหลวงหมายเลข 211 ตอน ห้วยเชียงดา - ปากชม ที่ กม.139+875

วงเงินงบประมาณ 7,000,000.00 บาท นายช่างโครงการฯ นายศิวดล แสนสีลา วิศวกรโยธาชำนาญการ

จุดดำเนินการ ที่ กม.139+875

บ.ปากเนียม ต.ห้วยพิชัย อ.ปากชม จ.เลย

กรมทางหลวง

ศูนย์สร้างและบูรณะสะพานที่ ๒ (ขอนแก่น)

แบบแปลนและรูปตัด

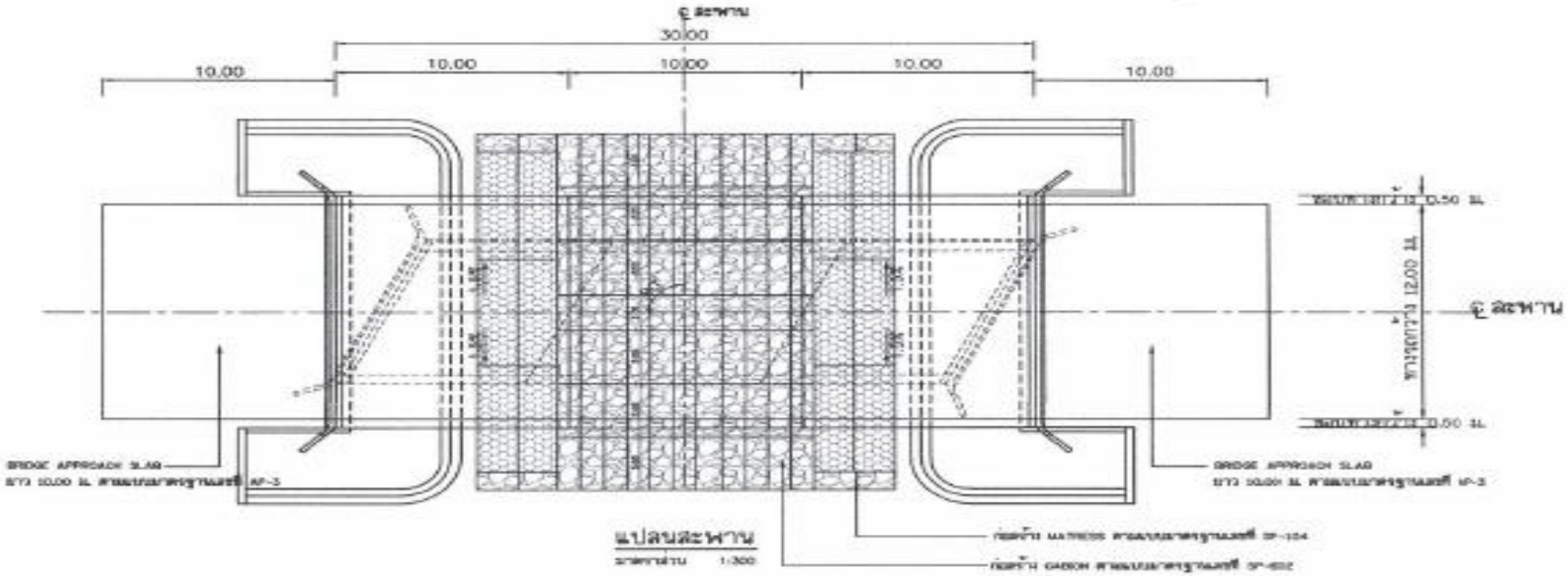

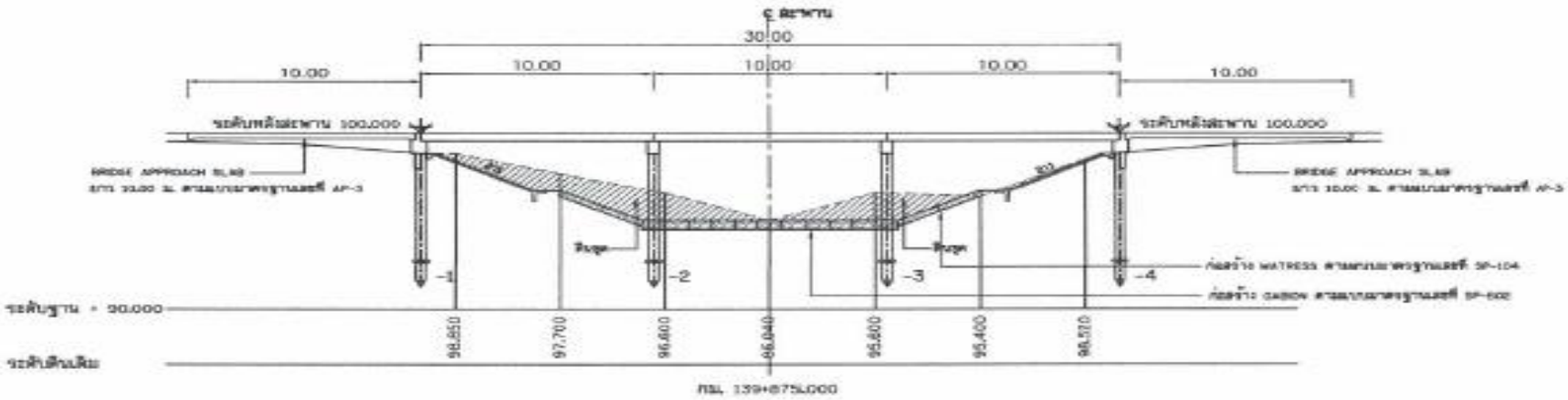

กรมทางหลวง

ศูนย์สร้างและบูรณะสะพานที่ ๒ (ขอนแก่น)

แบบแปลนและรูปตัด

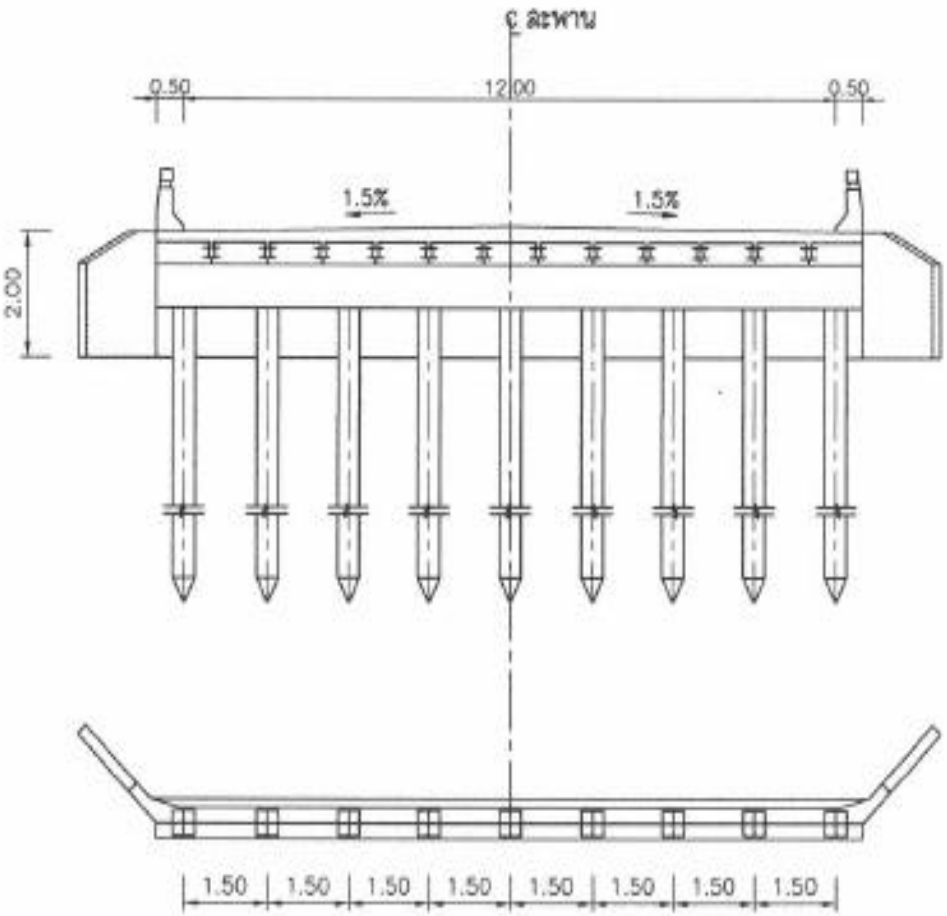

รูปตัดสะพานตอม่อริม ช่วง 10.00 ม.

มาตราส่วน 1:100

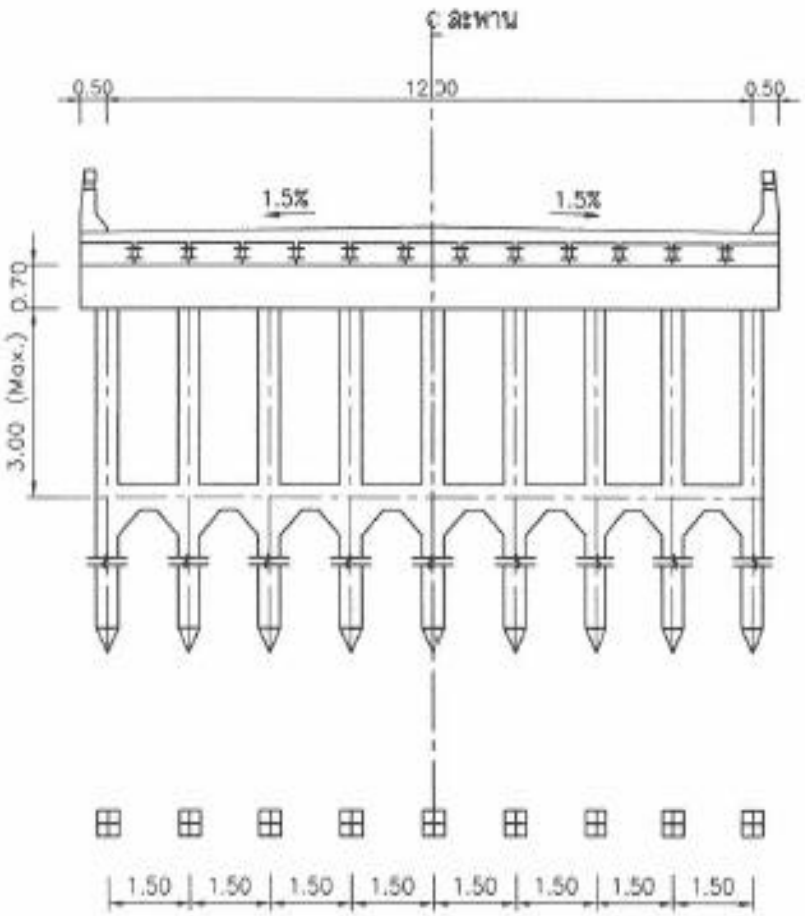

รูปตัดสะพานตอม่อกลาง ช่วง 10.00 ม.

มาตราส่วน 1:100

สภาพปัจจุบันสะพาน

ผลงาน 5 %

กรมทางหลวง

ศูนย์สร้างและบูรณะสะพานที่ ๒ (ขอนแก่น)

๑. กิจกรรมก่อสร้าง ปรับปรุง สะพานและอาคารระบายน้ำ ปี ๒๕๖๒

1.2 ทางหลวงหมายเลข 201 ตอน โนนสว่าง - ปากปวน ที่ กม.326+600 (RT.)

วงเงินงบประมาณ 3,000,000.00 บาท นายช่างโครงการฯ นายศิวดล แสนสีลา วิศวกรโยธาชำนาญการ

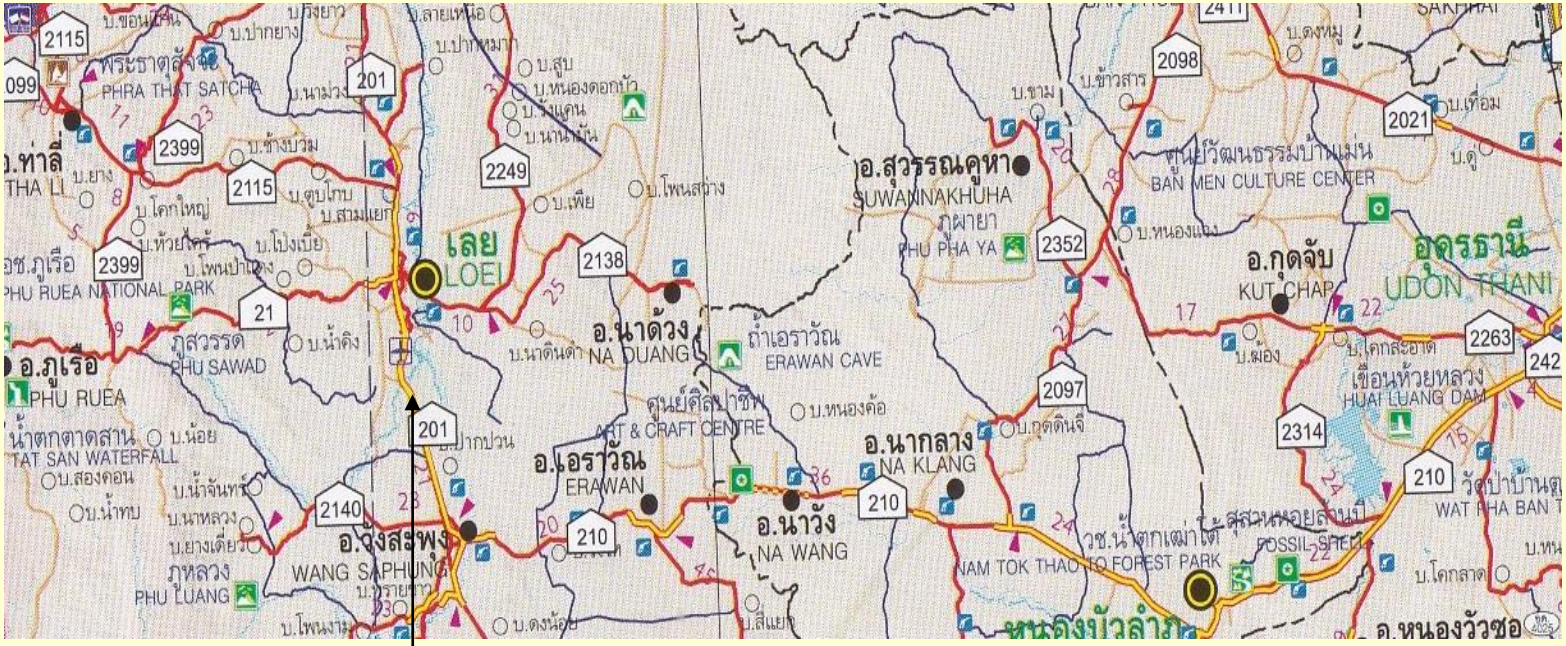

จุดดำเนินการ ที่ กม.326+600 (RT.)

บ.โนนกุดจับ ต.นาโป่ง อ.เมือง จ.เลย

กรมทางหลวง

ศูนย์สร้างและบูรณะสะพานที่ ๒ (ขอนแก่น)

แบบแปลนและรูปตัด

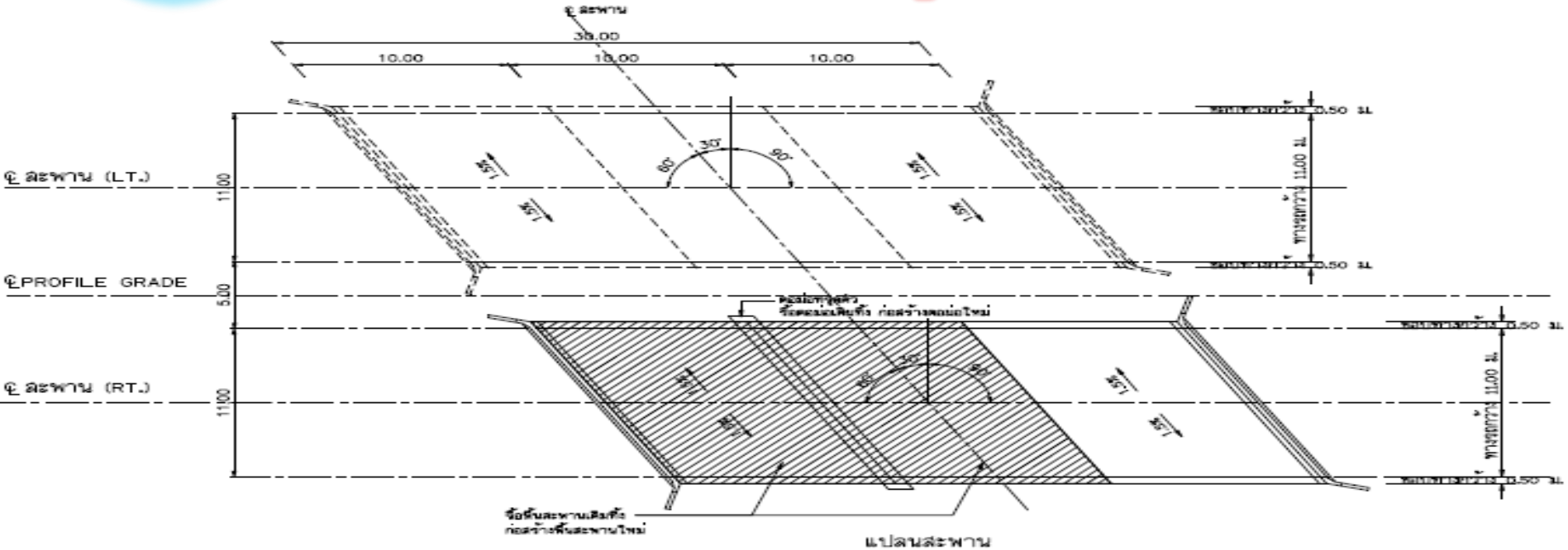

แปลนสะพาน

มาตราส่วน 1:200

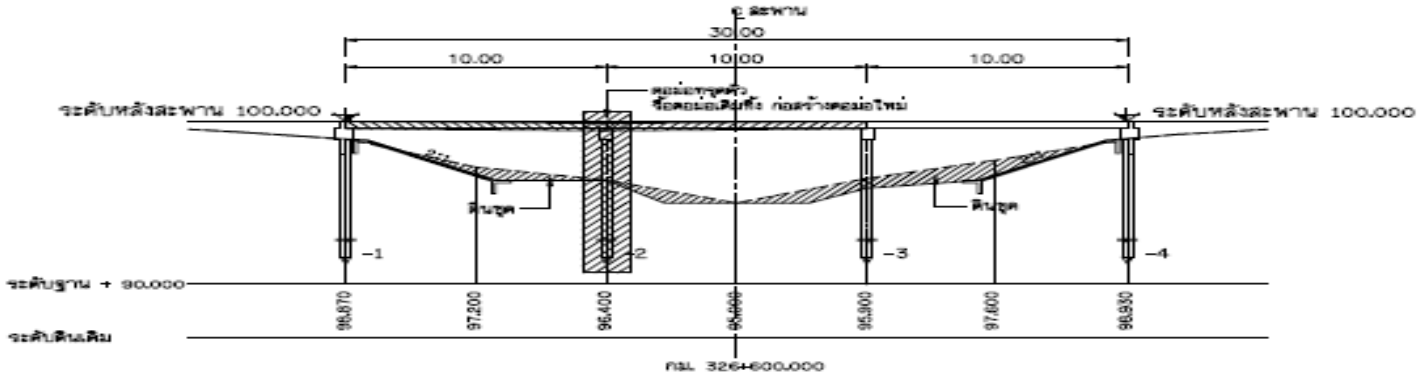

รูปตัด ℄ แนวทาง

มาตราส่วน 1:300

กรมทางหลวง

ศูนย์สร้างและบูรณะสะพานที่ ๒ (ขอนแก่น)

แบบแปลนและรูปตัด

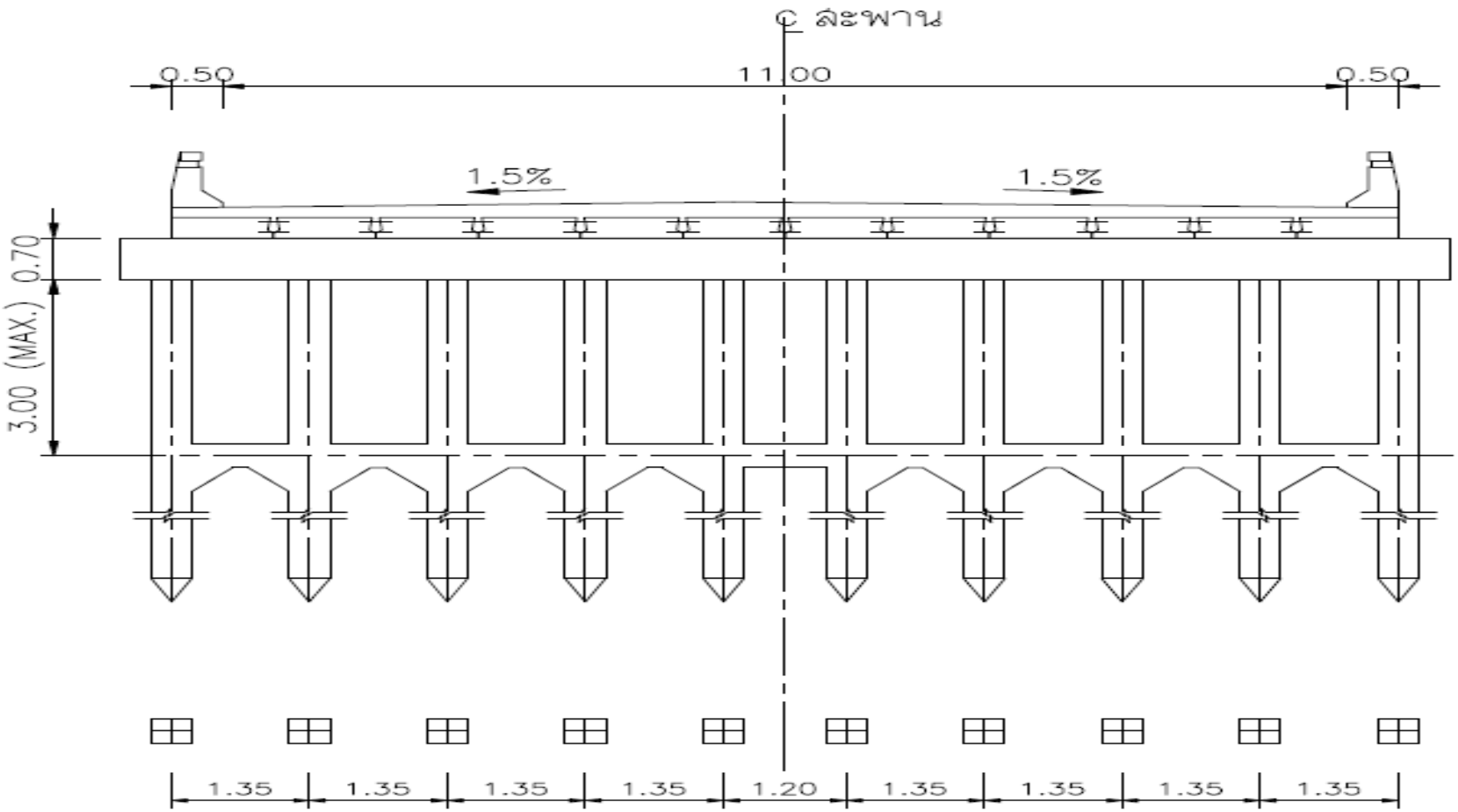

รูปตัดสะพานตอม่อกลาง ช่วง 10.00 ม.

มาตราส่วน 1:125

กรมทางหลวง

ศูนย์สร้างและบูรณะสะพานที่ ๒ (ขอนแก่น)

เริ่มเบี่ยงจราจร 14 ตุลาคม 2561 ถึง วันที่ 20 ธันวาคม 2561

แผนผังแสดงจุดที่นำเนินการเบี่ยงการจราจร งานซ่อมแซมพื้นสะพาน

ทางหลวงหมายเลข 201 ตอน โนนสว่าง - ปากปวน ที่ กม.326+600 (RT.)

รายละเอียดงานติดตั้งป้ายจราจรตามแบบ

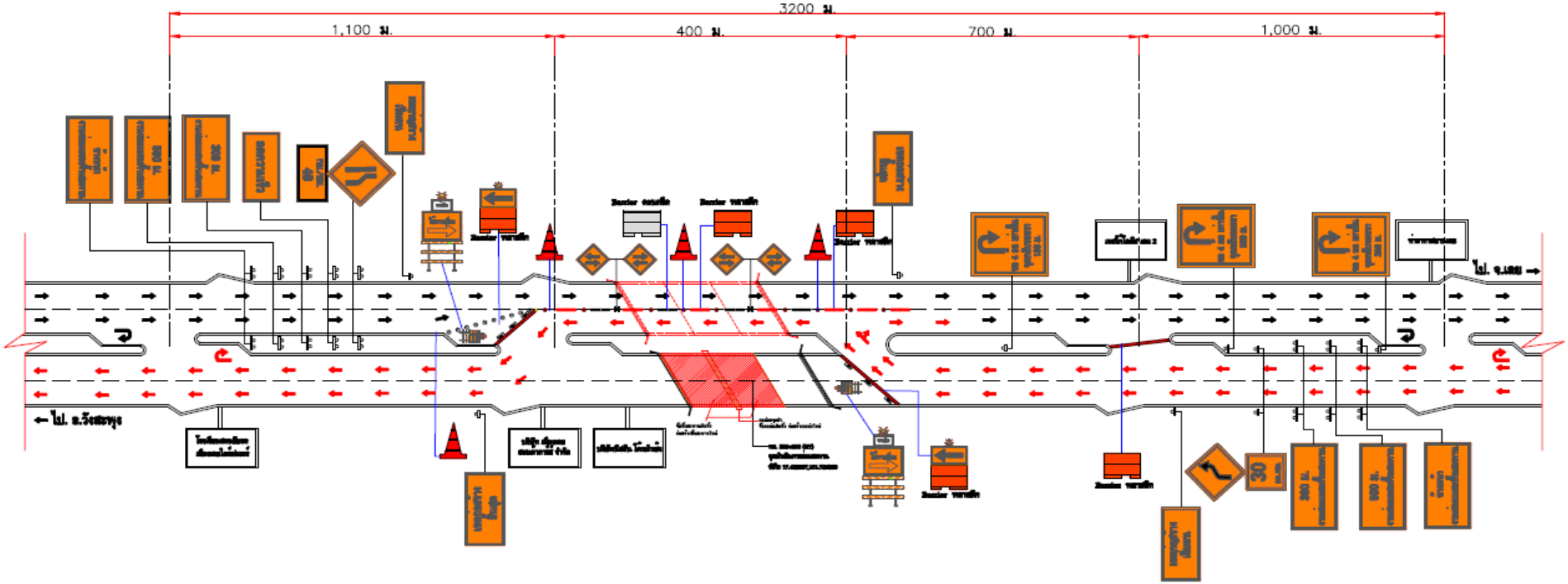

สภาพปัจจุบันสะพาน

ผลงาน 100.00 %

๒. กิจกรรมก่อสร้างทางแยกต่างระดับ สะพาน และท่ออุโมงค์ ปี ๒๕๖๒

2.1 ทางหลวงหมายเลข 2115 ตอน โคกใหญ่ – ปากห้วย ที่ กม. 28+750 , กม.35+639 และ กม.38+175

วงเงินงบประมาณ 37,400,000.00 บาท นายช่างโครงการฯ นายศิวดล แสนสีลา วิศวกรโยธาชำนาญการ

จุดดำเนินการ ที่ กม. 28+750
บ.ร่องไผ่ ต.โคกใหญ่ อ.ท่าลี่ จ. เลย

จุดดำเนินการ ที่ กม.35+639
บ.ท่าลี่ ต.ท่าลี่ อ.ท่าลี่ จ. เลย

จุดดำเนินการ ที่ กม.38+175
บ.ท่าลี่ ต.ท่าลี่ อ.ท่าลี่ จ. เลย

กรมทางหลวง

ศูนย์สร้างและบูรณะสะพานที่ ๒ (ขอนแก่น)

แบบแปลนและรูปตัด กม.28+750

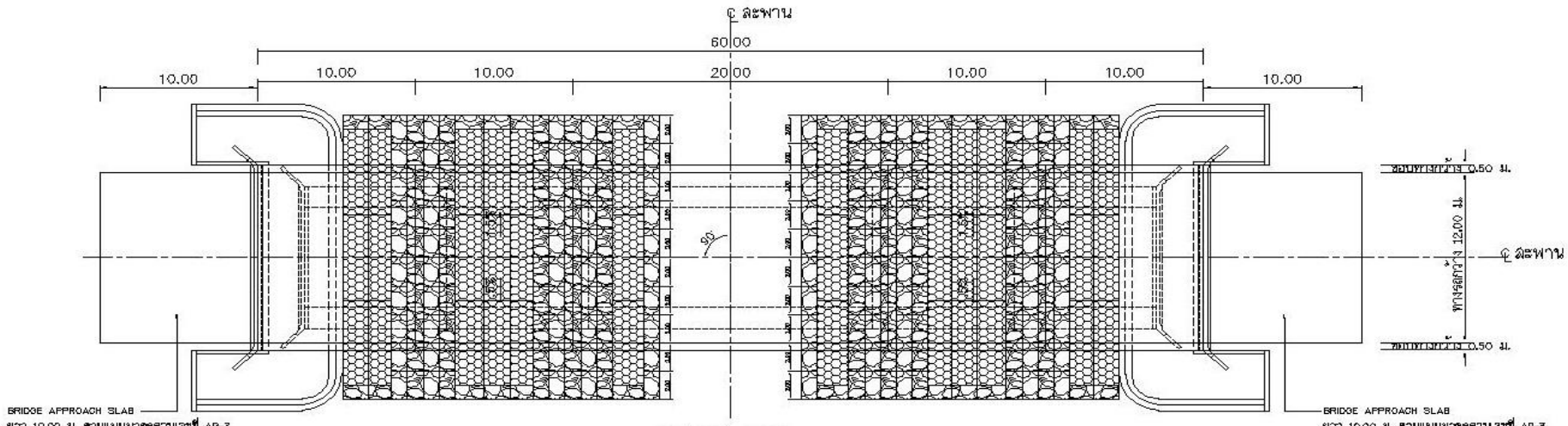

แปลนสะพาน

มาตราส่วน 1:300

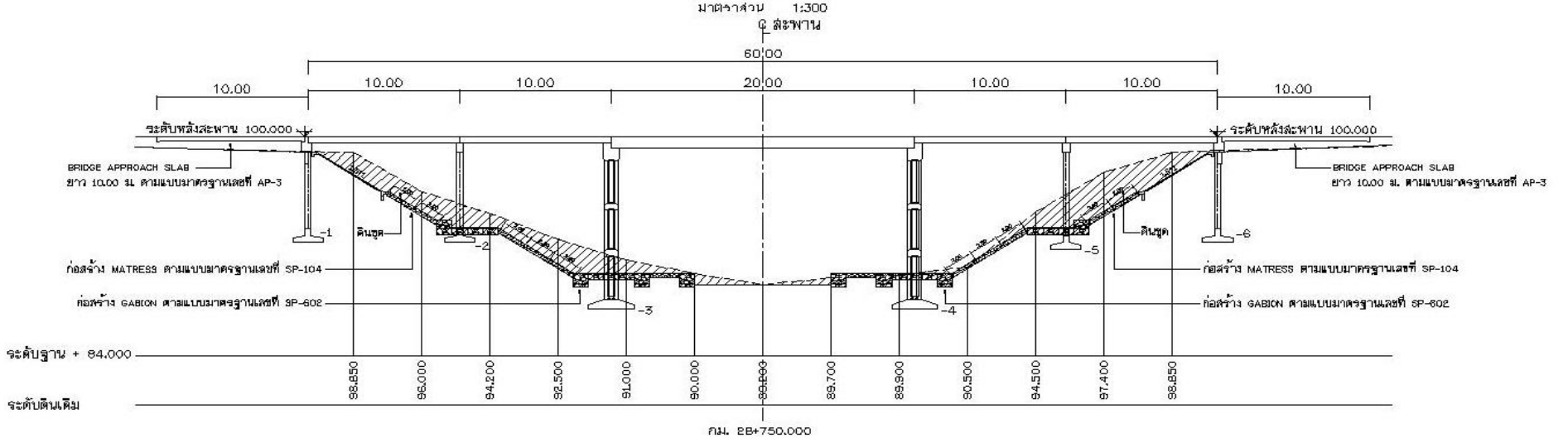

รูปตัด ℄ แนวทาง

มาตราส่วน 1:300

กรมทางหลวง

ศูนย์สร้างและบูรณะสะพานที่ ๒ (ขอนแก่น)

แบบแปลนและรูปตัด กม.28+750

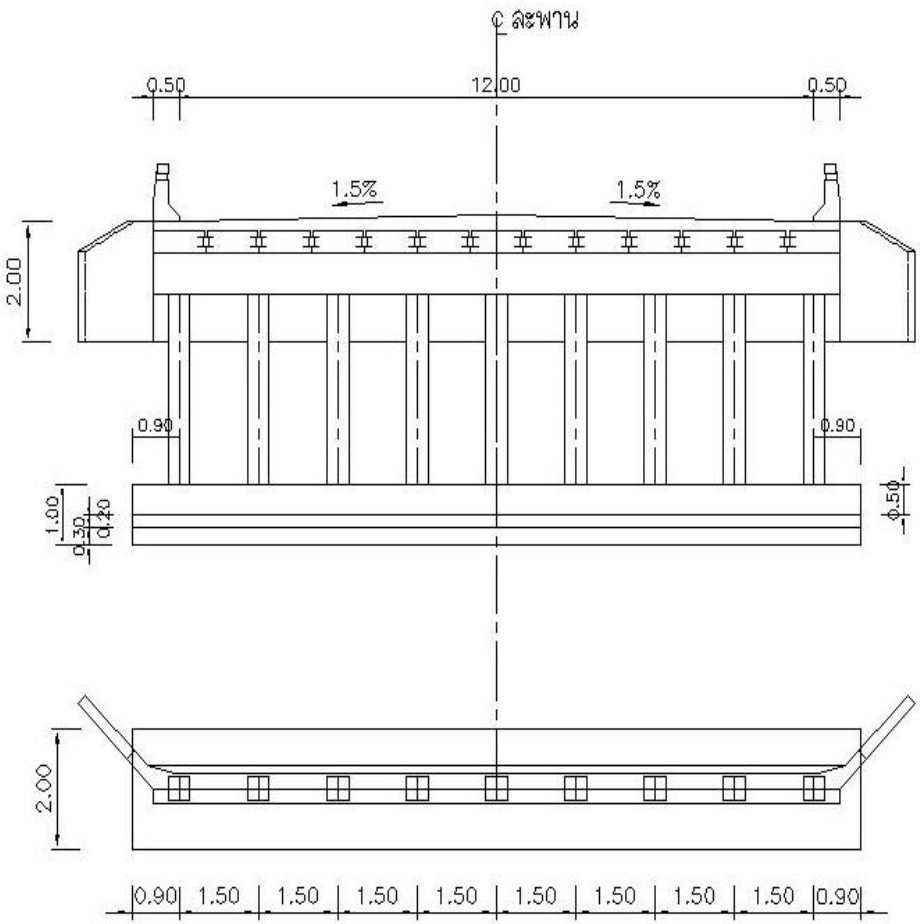

รูปตัดสะพานตอม่อริม ช่วง ๑๐.๐๐ ม.

มาตราส่วน 1:100

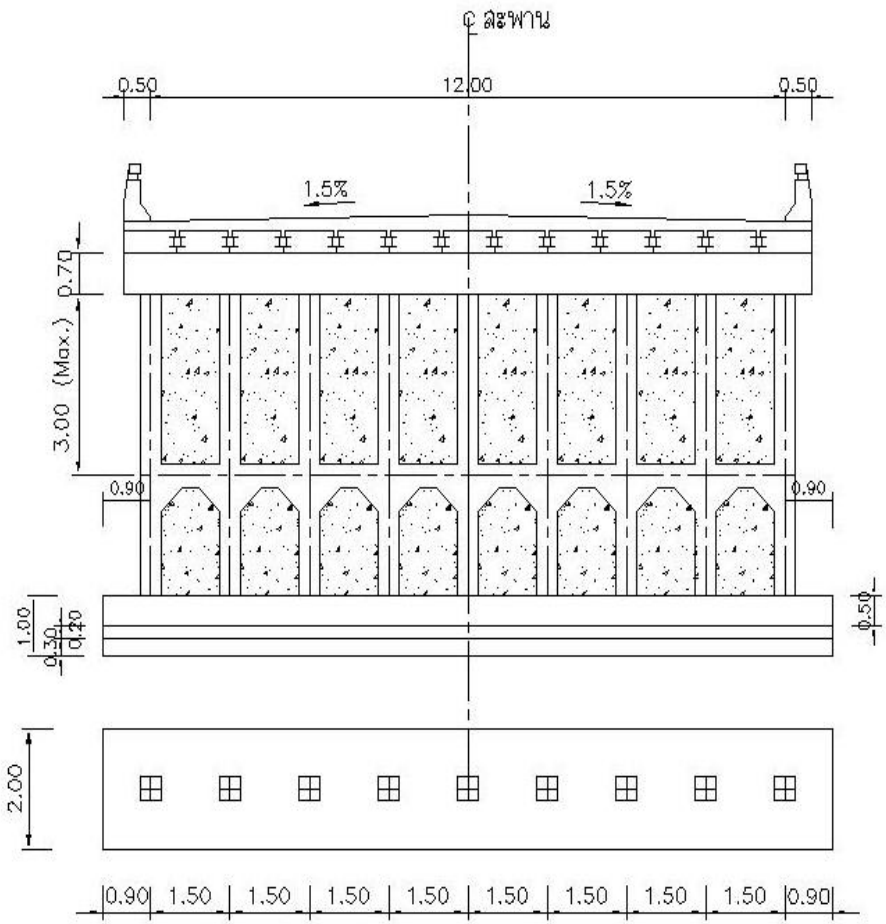

รูปตัดสะพานตอม่อกลาง ช่วง ๑๐.๐๐ ม.

มาตราส่วน 1:100

กรมทางหลวง

ศูนย์สร้างและบูรณะสะพานที่ ๒ (ขอนแก่น)

แบบแปลนและรูปตัด กม.28+750

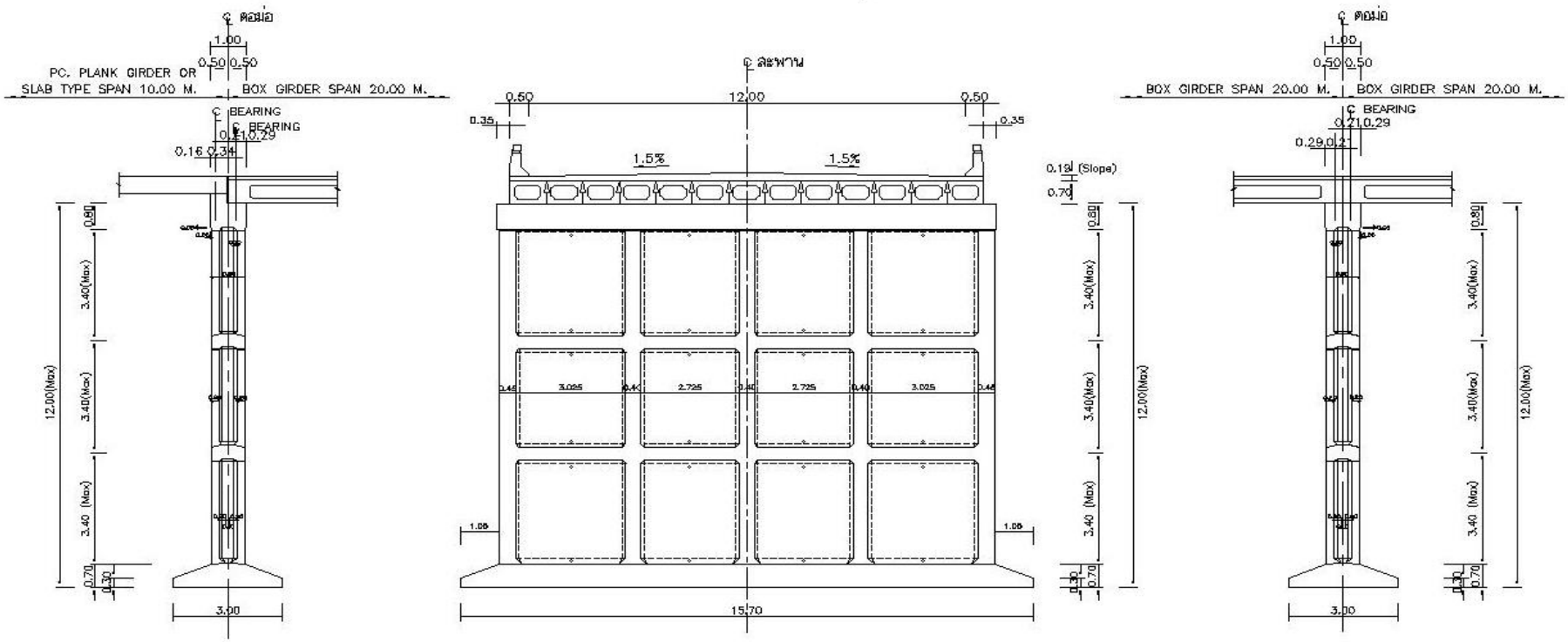

รูปตัดสะพานตอม่อกลาง ช่วง 20.00 ม.

มาตราส่วน 1:125

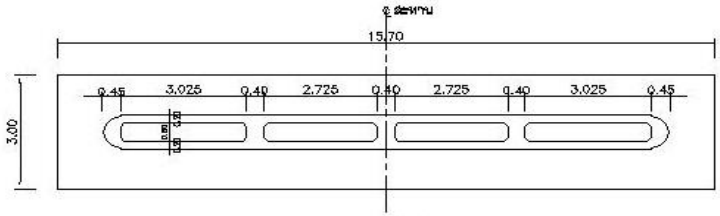

แปลนฐานแผ่ ช่วง 20.00 ม.

มาตราส่วน 1:125

สภาพปัจจุบันสะพาน กม.28+750

ผลงาน 25.00%

สภาพปัจจุบันสะพาน กม.28+750

ผลงาน 5.00%

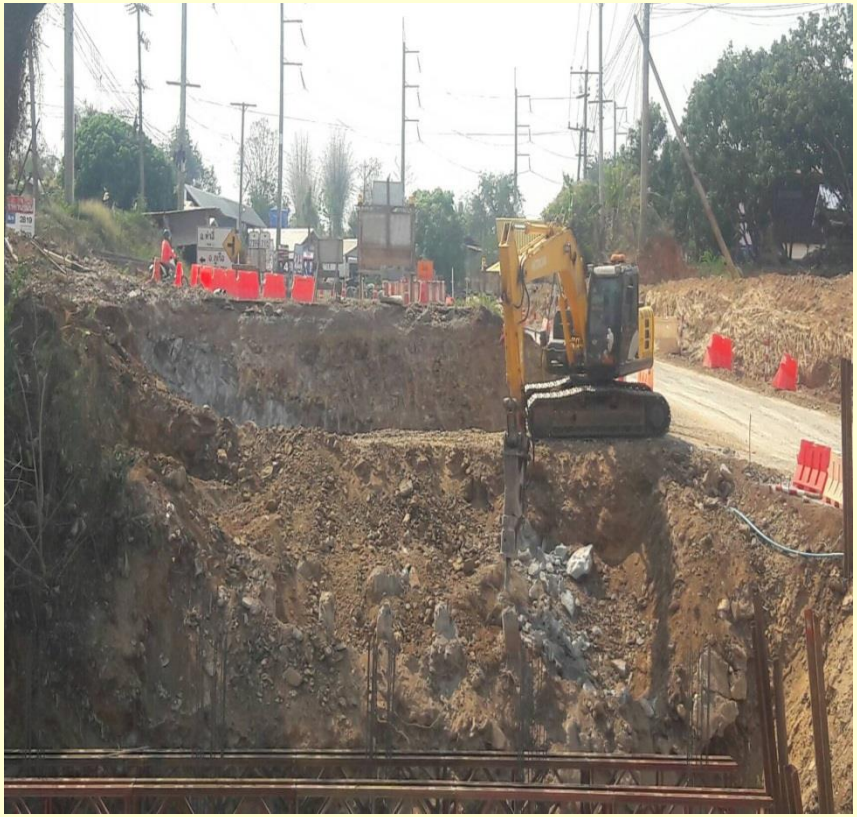

กรมทางหลวง

ศูนย์สร้างและบูรณะสะพานที่ ๒ (ขอนแก่น)

แบบแปลนและรูปตัด กม.35+639

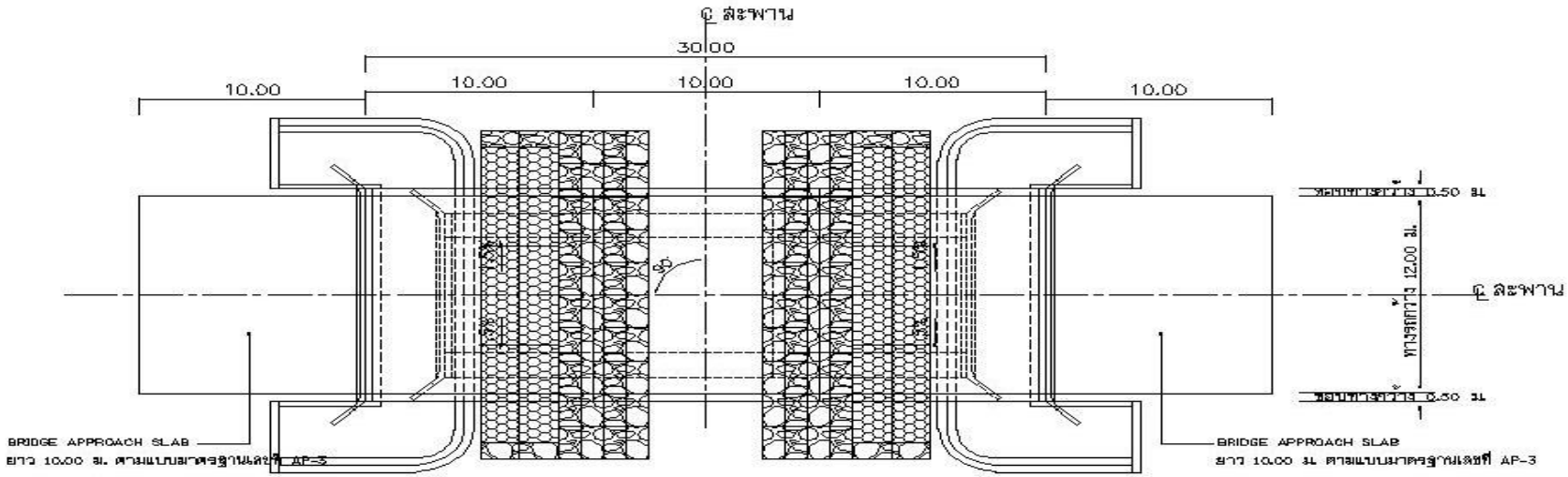

แปลนสะพาน

มาตราส่วน 1:300

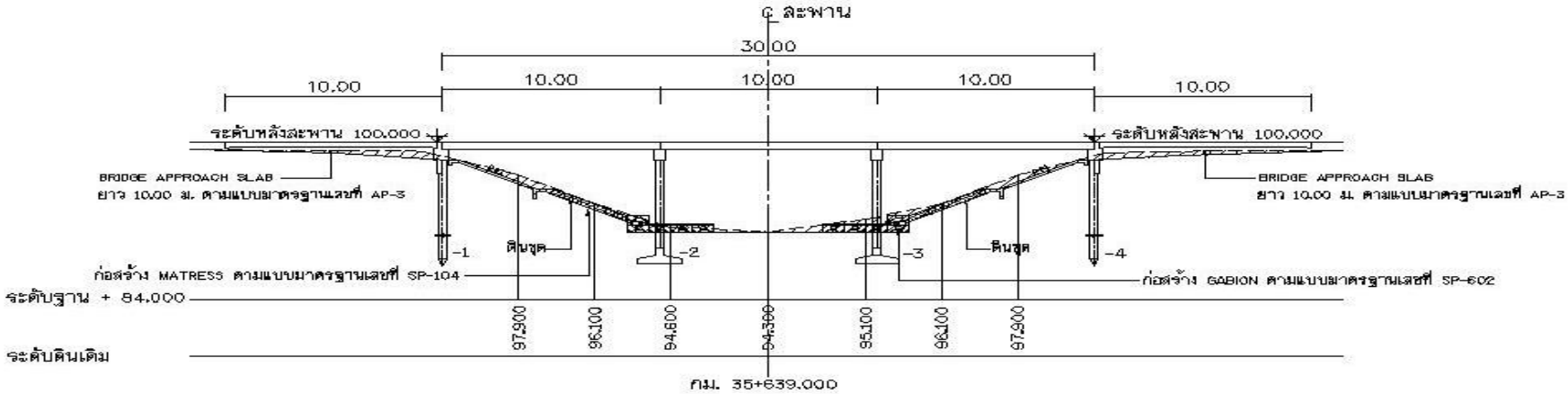

รูปตัด ℄ แนวทาง

มาตราส่วน 1:300

กรมทางหลวง

ศูนย์สร้างและบูรณะสะพานที่ ๒ (ขอนแก่น)

แบบแปลนและรูปตัด กม.35+639

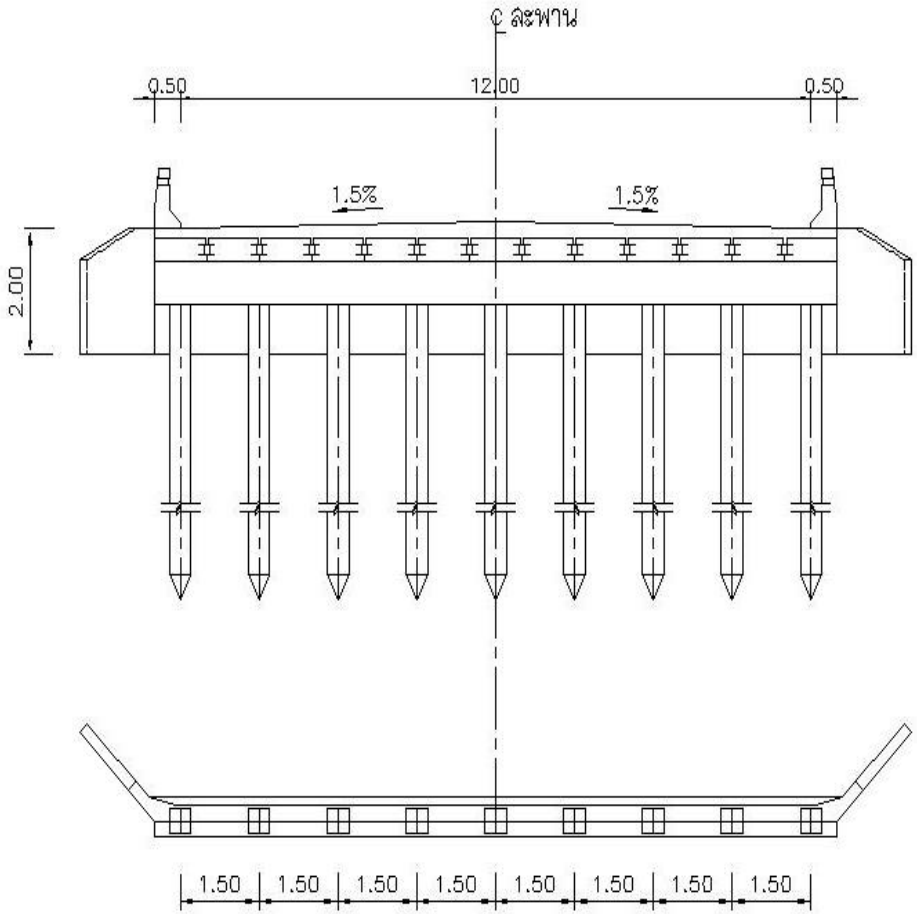

รูปตัดสะพานตอม่อริม ช่วง 10.00 ม.

มาตราส่วน 1:100

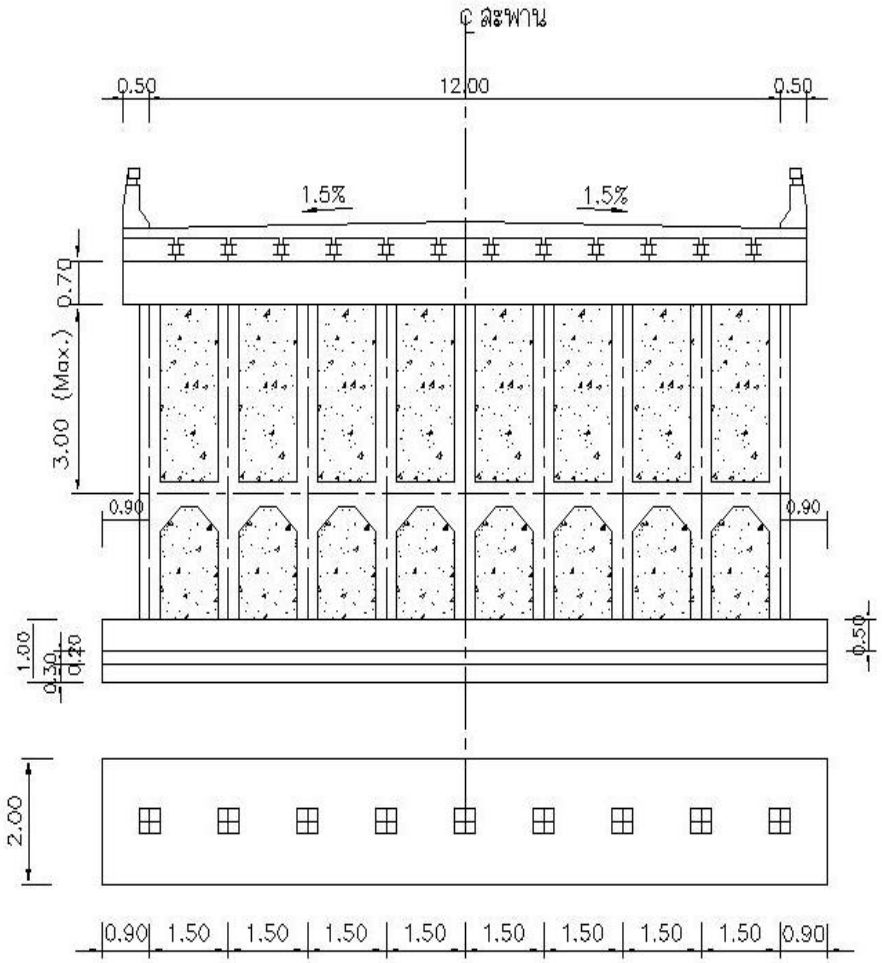

รูปตัดสะพานตอม่อกลาง ช่วง 10.00 ม.

มาตราส่วน 1:100

สภาพปัจจุบันสะพาน กม.35+639

ผลงาน 95.00%

กรมทางหลวง

ศูนย์สร้างและบูรณะสะพานที่ ๒ (ขอนแก่น)

แบบแปลนและรูปตัด กม.38+175

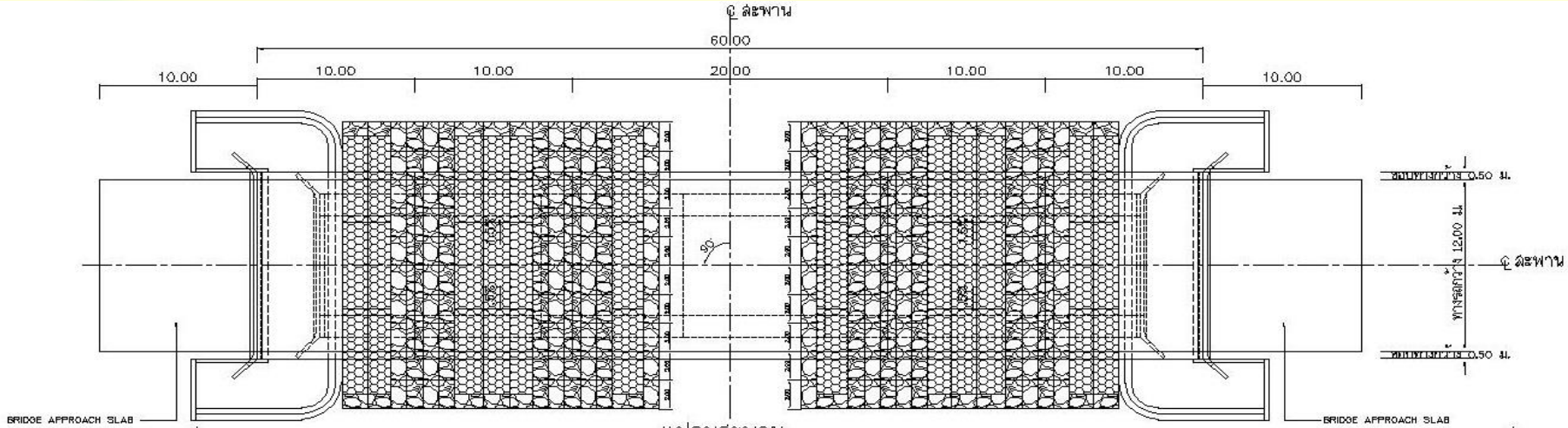

แปลนสะพาน

มาตราส่วน 1:300

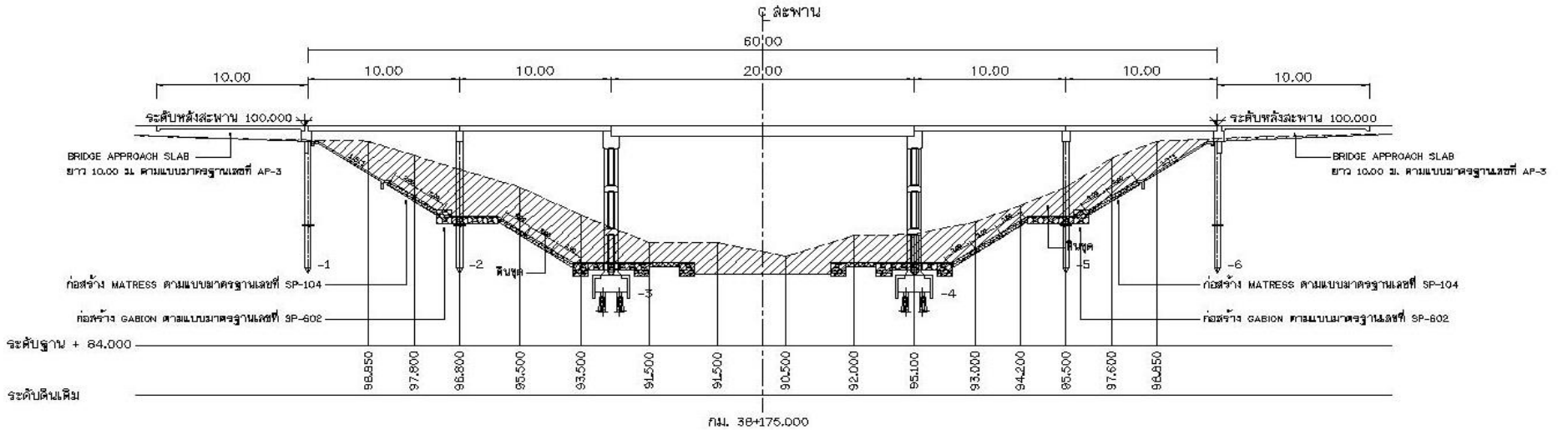

รูปตัด ℄ แนวทาง

มาตราส่วน 1:300

กรมทางหลวง

ศูนย์สร้างและบูรณะสะพานที่ ๒ (ขอนแก่น)

แบบแปลนและรูปตัด กม.38+175

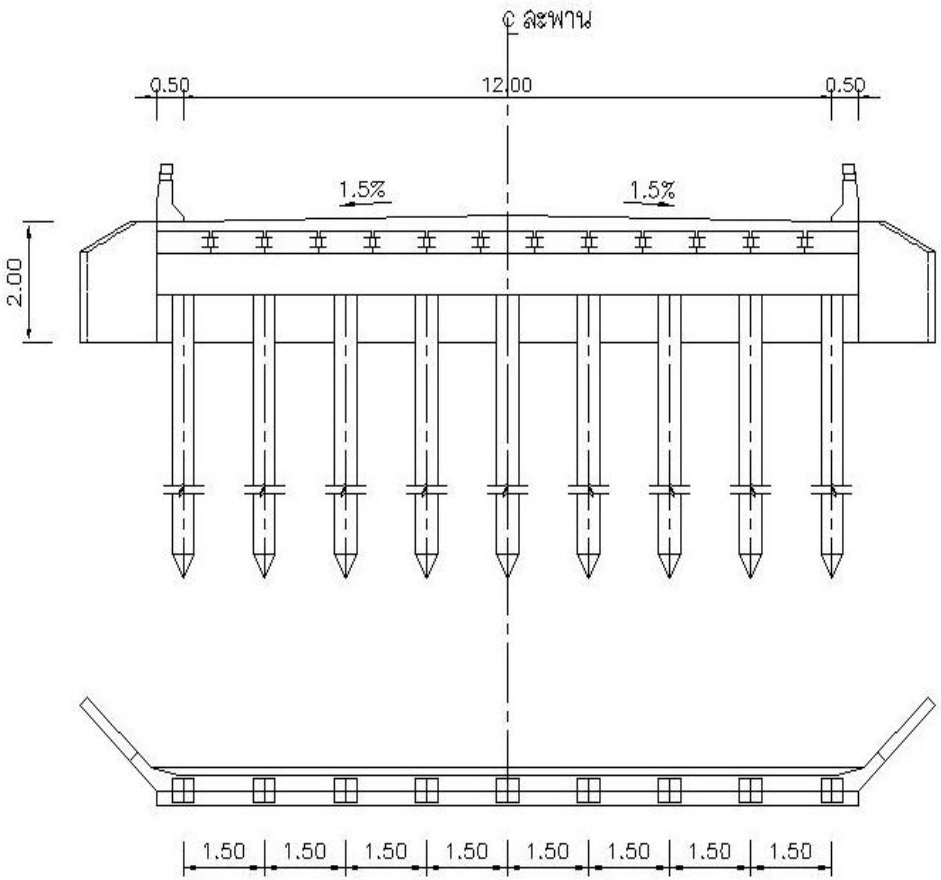

รูปตัดสะพานตอม่อริม ช่วง ๑๐.๐๐ ม.

มาตราส่วน 1:100

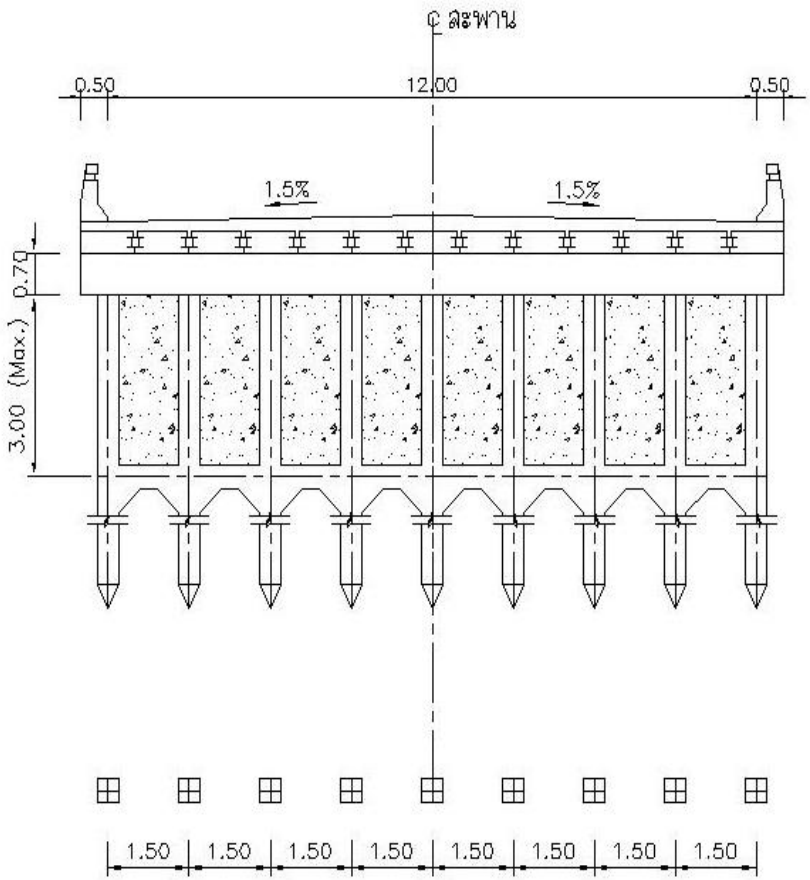

รูปตัดสะพานตอม่อกลาง ช่วง ๑๐.๐๐ ม.

มาตราส่วน 1:100

กรมทางหลวง

ศูนย์สร้างและบูรณะสะพานที่ ๒ (ขอนแก่น)

แบบแปลนและรูปตัด กม.38+175

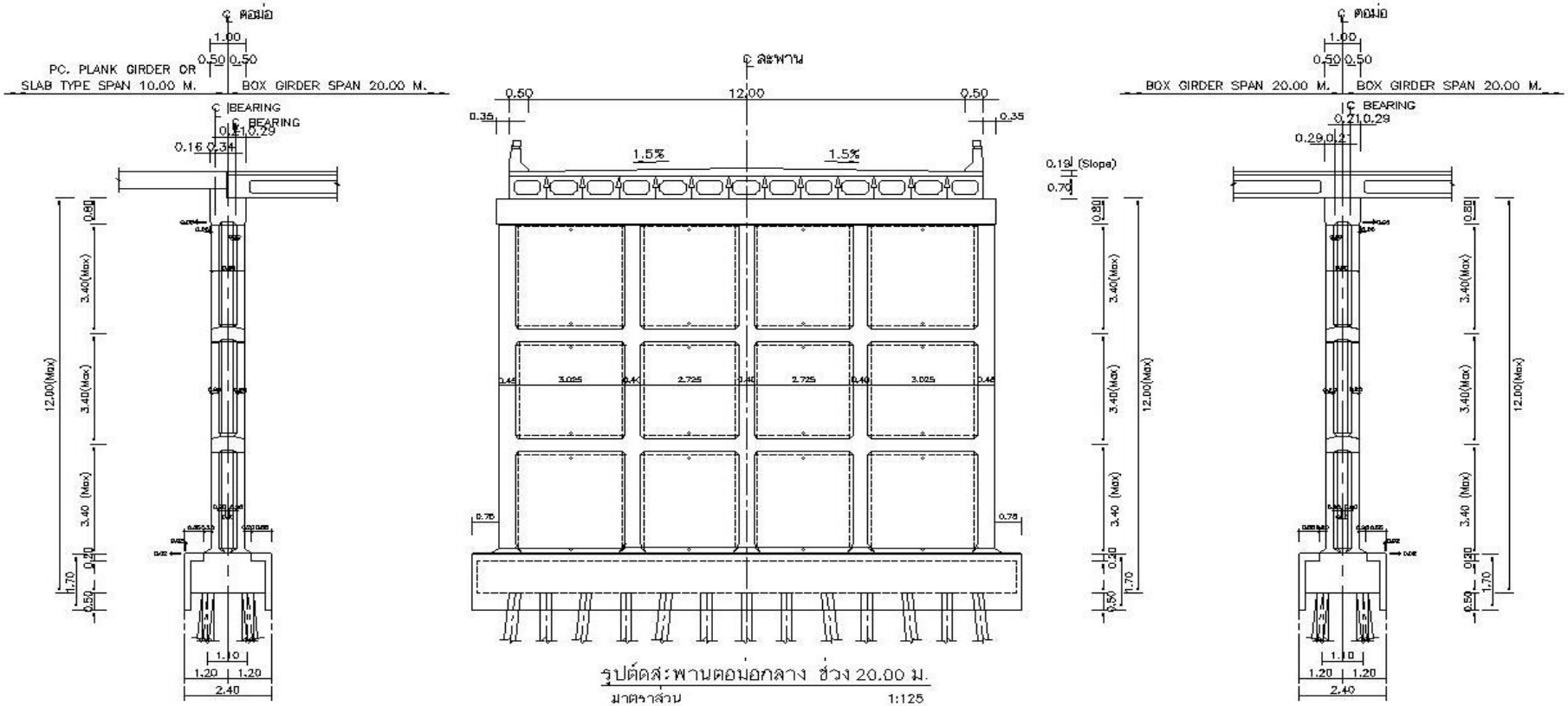

รูปตัดสะพานตอม่อกลาง ช่วง 20.00 ม.

มาตราส่วน 1:125

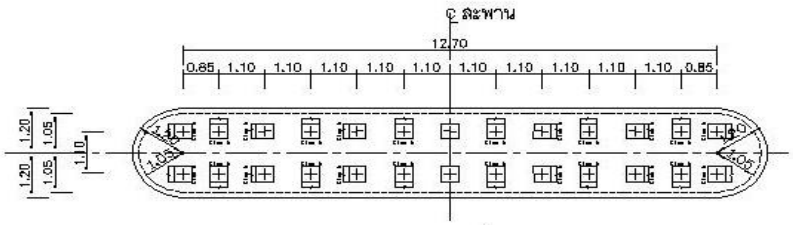

แปลนเสาเข็ม ช่วง 20.00 ม.

มาตราส่วน 1:125

สภาพปัจจุบันสะพาน กม.38+175

ผลงาน 90.00 %
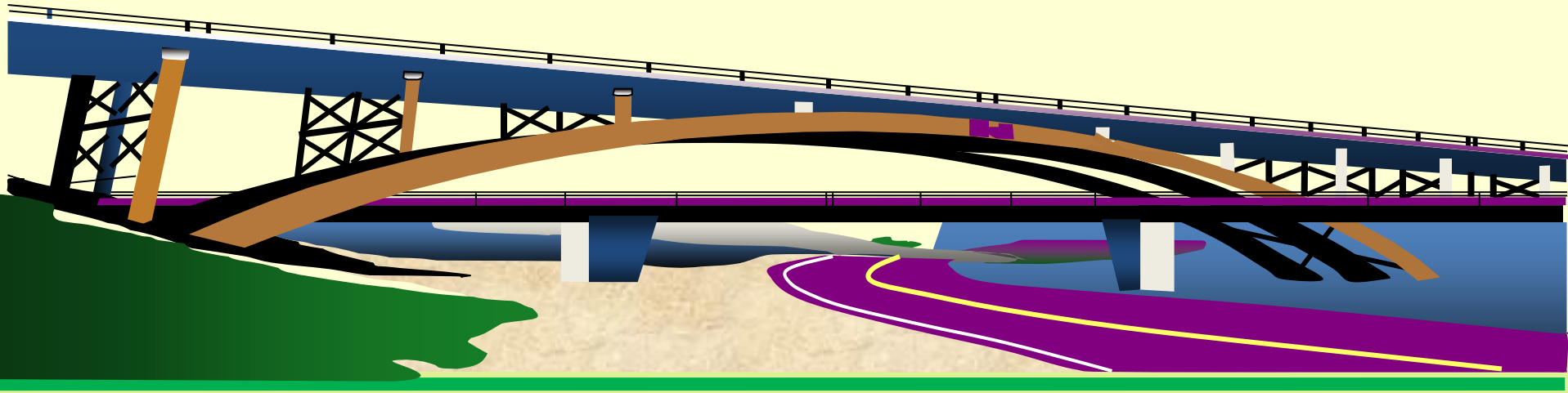
จบการนำเสนอ